Tradução de referência em português (Portugal)

HAAS+SOHN

Tradução automática não oficial. Requer revisão técnica e linguística.

Esta tradução não constitui um novo certificado do fabricante.

A tradução baseia-se no texto do documento original. Conservam-se marcas, modelos, códigos e valores técnicos.

O texto foi reorganizado para evitar cortes. As imagens, os esquemas e a paginação originais são conservados no documento original completo.

ID: pdf_6b7dedb7ac00c3ef0d73

SHA-256: 6b7dedb7ac00c3ef0d73358bf1ba9973250d16fc7481418c3fc78c96e25ee8b1

Página original 1

Texto original	Português (Portugal)
Levanger s boxem na dřevo	Levanger com caixa de madeira
Technická dokumentace	Documentação técnica
CZ	CZ
Krbová kamna	Salamandra
0434817601400f	0434817601400f
Technická dokumentace	Documentação técnica
Levanger s boxem na dřevo	Levanger com caixa de madeira

Página original 2

Texto original	Português (Portugal)
Úvod	Introdução
Srdečně děkujeme za zakoupení našeho výrobku!	Muito obrigado por ter adquirido o nosso produto!
Popis topidla Vás podrobně seznámí s konstrukcí, technickou specifikací a obsluhou topidla. Doporučujeme seznámit se pozorně s těmito údaji. Vyvarujete se tak případných chyb při vlastní montáži a obsluze.	A descrição do aquecedor fornecerá informações detalhadas sobre a sua construção, especificações técnicas e funcionamento. Recomendamos que leia estas informações atentamente. Isto irá ajudá-lo a evitar possíveis erros durante a instalação e operação.
Podrobné podmínky instalace a obsluhy naleznete ve Všeobecném návodu k obsluze (součást dodávky).	As instruções detalhadas de instalação e funcionamento encontram-se no Manual de Instruções Geral (incluídas na embalagem).
Poznámky v textu	Notas no texto
Nejdůležitější jsou poznámky nadepsané VAROVÁNÍ. Poznámky nadepsané VAROVÁNÍ Vás upozorňují na vážné nebezpečí poškození topidla či poranění.	As mais importantes são as notas marcadas como AVISO. As notas marcadas como AVISO alertam para um sério risco de danos no aquecedor ou ferimentos.
CZ	CZ
Poznámka nadepsaná Upozornění Vás upozorňuje na možná poškození Vašeho topidla.	O aviso intitulado "Atenção" alerta para possíveis danos no seu esquentador.
Poznámka nadepsaná Důležité Vás upozorňuje na informace důležité k provozu Vašeho topidla.	Um aviso com a etiqueta "Importante" alerta para informações importantes para o funcionamento do seu esquentador.
Poznámka jako taková Vás upozorňuje zcela obecně na informace důležité k provozu Vašeho topidla.	Assim sendo, esta nota chama a sua atenção para informações importantes para o funcionamento do seu esquentador em geral.

Página original 3

Texto original	Português (Portugal)
Obsah	Conteúdo
CZ	CZ
Obsah	Conteúdo
1. Technická specifikace 1	1. Especificações técnicas 1
2. Nastavení regulátoru..... 2	2. Configurações do controlador..... 2
3. Technický popis 3	3. Descrição técnica 3
4. Seznam náhradních dílů 4	4. Lista de peças de substituição 4
4.1. Celkový rozstřel modelu 4	4.1. Detalhamento geral do modelo 4
4.2. Detail A1..... 5	4.2. Detalhe A1..... 5
4.3. Detail A2..... 6	4.3. Detalhe A2..... 6
5. Záměna kouřového hrdla..... 7	5. Substituição da saída de fumo..... 7
6. Montáž stavěcích šroubů..... 8	6. Instalação dos parafusos de fixação..... 8
7. Montáž krytky kouřovodu..... 9	7. Instalação da tampa da chaminé..... 9
8. Montáž komory externího přívodu vzduchu 10	8. Montagem da câmara de fornecimento de ar exterior 10
9. Součásti dodávky 11	9. Componentes de entrega 11

Página original 5

Texto original	Português (Portugal)
Technická specifikace	Especificações técnicas
1. Technická specifikace	1. Especificações técnicas
Vhodné palivo:	Combustível adequado:
Pro používání vhodného paliva nahlédněte do kapitoly 2.2 Palivo ve Všeobecném návodu k obsluze.	Para obter informações sobre a utilização de combustível adequado, consulte o capítulo 2.2 Combustível nas Instruções Gerais de Operação.
Správný provoz:	Funcionamento correto:
Pro správné a bezpečné zacházení s krbovými kamny nahlédněte do kapitol: 2. Popis spalovacího procesu a 5. Návod k obsluze ve Všeobecném návodu k obsluze.	Para o manuseamento correto e seguro da lareira, consulte os capítulos: 2. Descrição do processo de combustão e 5. Instruções de operação nas Instruções Gerais de Operação.
Pokyny pro ovládání režimu spalování	Instruções para controlar o modo de combustão
Palivo	Combustível
Výkon topidla	Potência do aquecedor
Množství paliva	Quantidade de combustível
Primární vzduch	Ar primário
Sekundární vzduch	Ar secundário
Dřevěná polena	Toras de madeira
1,8 kg/h	1,8 kg/h
100%	100%
100%	100%
0,6 kg/h	0,6 kg/h
33%	33%
50%	50%
Technická data	Dados técnicos
Dřevěná polena	Toras de madeira
Dosažený tepelný výkon (100%)	Potência térmica atingida (100%)
6,2 kW	6,2 kW
Jmenovitý tepelný výkon	Potência térmica nominal
6 kW	6 kW
Snížený tepelný výkon (33%)	Redução da produção térmica (33%)
2,1 kW	2,1 kW
Maximální dávka paliva pro přiložení	Dose máxima de combustível para adição
1,8 kg/hod	1,8 kg/hora

Texto original	Português (Portugal)
Prům. teplota spalin za hrdl. kouřovodu	Temperatura média dos gases de combustão após a saída dos gases de combustão
376 °C	376 °C
Hmotnostní průtok suchých spalin	Taxa de fluxo mássico de gás de combustão seco
4,6 g/s	4,6 g/s
Energetická účinnost	Eficiência energética
76,7 %	76,7 %
Průměrná koncentrace CO2	Concentração média de CO2
10,3 %	10,3 %
Koncentrace CO ve spalinách při 13% O2	Concentração de CO nos gases de combustão a 13% de O2
971 mg/Nm3	971 mg/Nm3
Prach při 13% O2	Pó com 13% de O2
39 mg/Nm3	39 mg/Nm3
Množství spalovacího vzduchu při jmenovitém výkonu	Quantidade de ar de combustão à potência nominal
—	—
Zkoušeno dle ČSN EN 13 240:2002/A2:2005	Testado de acordo com a norma ČSN EN 13 240:2002/A2:2005
Výška	Altura
900 mm	900 mm
Šířka	Largura
490 mm	490 mm
CZ	CZ
Hloubka	Profundidade
401 mm	401 mm
Hmotnost	Peso
108 kg	108 kg
Průměr kouřovodu	Diâmetro da conduta de fumos
130 mm	130 mm
Minimální tah komína v hrdle kouřovodu	Tiragem mínima da chaminé no gargalo da conduta.
12 Pa	12 Pa
Vytápěcí schopnost (střední tepelné ztráty) při 6,2 kW	Capacidade de aquecimento (perda média de calor) a 6,2 kW
cca 112 m3	aproximadamente 112 m³
Regulovatelný výkon	Potência ajustável

Texto original	Português (Portugal)
2 – 6,2 kW	2 – 6,2 kW
1	1

Página original 6

Texto original	Português (Portugal)
Nastavení regulátoru	Configurações do controlador
2. Nastavení regulátoru	2. Configurações do controlador
Ovládání přívodů vzduchu - primárního, sekundárního - pouze pomocí jednoho regulátoru.	Controlo das entradas de ar - primária e secundária - utilizando apenas um regulador.
1. Regulátor je v pozici určené pro zátop (obr. A). Jsou otevřeny všechny přívody vzduchu sekundární).	1. O regulador está na posição destinada à ignição (fig. A). Todas as entradas de ar secundário estão abertas.
(primární,	(primário,
2. Nastavení regulátoru v režimu topení pro dřevo a hnědouhelné brikety (obr	2.º Configurar o controlador no modo de aquecimento para briquetes de madeira e carvão castanho (Fig.
. B).	. B).
3. Regulátor je v pozic (primární, sekundární). Tato ukončení procesu topení.	3.º O regulador está nas posições (primário, secundário). Isto encerra o processo de aquecimento.
i určené	também pretendido
pro uzavření přívodů vzduchu (obr. C). Žádný pozice se používá pouze v případě, kdy jsou k	para fechar as entradas de ar (Fig. C). A posição Nenhum só é utilizada quando há
přívod amna mimo provoz, po	O fornecimento de amna está interrompido, após
není	não é
otevřen	abrir
VAROVÁNÍ	AVISO
Během procesu explozi v kamnec	Durante o processo de explosão no alumínio
topení nesmí dojít k uzavření přívodů vzduchu (obr. C)! V krajním případě může dojít i k	No aquecimento, as entradas de ar não devem ser fechadas (Fig. C)! Em casos extremos, isto pode mesmo levar a
h a následn	h e, em seguida,
ému roztříštění skla, rozmetání uhlíků po místnosti a ke vzniku požáru.	Isto pode fazer com que o vidro se estilhace, as brasas se espalhem pela sala e se inicie um incêndio.
CZ	CZ
2	2

Página original 7

Texto original	Português (Portugal)
Technický popis	Descrição técnica
CZ	CZ
3. Technický popis	3. Descrição técnica
Poznámka	Observação
Není součástí dodávky (montážní návod kap. 8).	Não incluído na entrega (instruções de montagem, capítulo 8).
3	3

Página original 8

Texto original	Português (Portugal)
Seznam náhradních dílů	Lista de peças de substituição
CZ	CZ
4. Seznam náhradních dílů	4. Lista de peças de substituição
4.1. Celkový rozstřel modelu	4.1. Foto geral do modelo
Pozice	Posição
Název	Nome
Množství	Quantia
Číslo zboží	Número do artigo
Celkový rozstřel modelu	Foto de modelo completa
Dvířka topeniště (komplet)/černá	Porta da fornalha (conjunto)/preta
1 ks	1 unidade
0434817505300	0434817505300
A1	A1
Šoupátko (komplet)/černá	Slider (completo)/preto
1 ks	1 unidade
0434815105002	0434815105002
A2	A2
Hrdlo kouřovodu/černá	Tubo de chaminé/preto
1 ks	1 unidade
1	1
0434815005400	0434815005400
Kryt zadní/černá	Tampa traseira/preta
1 ks	1 unidade
0434817105050	0434817105050
2	2
4	4

Página original 9

Texto original	Português (Portugal)
Seznam náhradních dílů	Lista de peças de substituição
CZ	CZ
5	5
Záslepka víka/černá (kap. 5)	Tampa preta (cap. 5)
1 ks	1 unidade
3	3
0434815005060	0434815005060
Rošt/černá	Grelha/preto
1 ks	1 unidade
4	4
0434815005040	0434815005040
Popelník	Gaveta de cinzas
1 ks	1 unidade
5	5
0434815005045	0434815005045
Zábrana/černá	Barreira/preto
1 ks	1 unidade
6	6
0434817005030	0434817005030
Clona volná/černá (5x410x202,7)	Cortina solta/preta (5x410x202,7)
1 ks	1 unidade
7	7
0434815005030	0434815005030
Žáruvzdorná vyzdívka 204x382x30	Revestimento refractário 204x382x30
1 ks	1 unidade
8	8
0434815005503	0434815005503
Žáruvzdorná vyzdívka 322x220x30	Revestimento refractário 322x220x30
1 ks	1 unidade
9	9
0434815005501	0434815005501

Texto original	Português (Portugal)
Žáruvzdorná vyzdívka 322x220x30	Revestimento refractário 322x220x30
1 ks	1 unidade
10	10
0434815005502	0434815005502
Stavěcí šroub M10x40	Parafuso de fixação M10x40
4 ks	4 peças
11	11
0030001000405	0030001000405
4.2. Detail A1	4.2. Detalhe A1

Página original 10

Texto original	Português (Portugal)
Seznam náhradních dílů	Lista de peças de substituição
Pozice	Posição
Název	Nome
Množství	Quantia
Číslo zboží	Número do artigo
Detail A1	Detalhe A1
Spojovací materiál kliky — set/černá	Fixadores de pega — conjunto/preto
1 ks	1 unidade
0434815005011	0434815005011
A1.1.	A1.1.
Držák skla — set/černá	Suporte de vidro — conjunto/preto
1 ks	1 unidade
A1.2.	A1.2.
0434817005012	0434817005012
Doraz dveří — set/černá	Batente de porta — conjunto/preto
1 ks	1 unidade
A1.3.	A1.3.
0434818005013	0434818005013
Pákový uzávěr dvířek topeniště + spojovací materiál kliky — set	Conjunto de fecho e puxador para puxador da porta da lareira
1 ks	1 unidade
0434817506310	0434817506310
A1.4.	A1.4.
Dvířka topeniště/černá	Porta da fornalha/preta
1 ks	1 unidade
0434817005200	0434817005200
12	12
Pákový uzávěr dvířek topeniště	Fechadura de alavanca para a porta da fornalha
1 ks	1 unidade
13	13
0434817505310	0434817505310
Těsnící šňůra dveří - 11 mm	Cordão de vedação para porta - 11 mm

Texto original	Português (Portugal)
2000 mm	2000 mm
0040300110005	0040300110005
14	14
Těsnící šňůra skla 10x4 mm	Cordão de vedação para vidro 10x4 mm
15	15
1220 mm	1220 mm
0040210040005	0040210040005
Žáruvzdorné sklo (314x308)	Vidro resistente ao calor (314x308)
1 ks	1 unidade
16	16
0434817005320	0434817005320
4.3. Detail A2	4.3. Detalhe A2
CZ	CZ
Pozice	Posição
Název	Nome
Množství	Quantia
Číslo zboží	Número do artigo
Detail A2	Detalhe A2
Spojovací materiál šoupátka — set/černá	Fixadores para válvula de gaveta — conjunto/preto
1 ks	1 unidade
0434815005023	0434815005023
A2.1.	A2.1.
Šoupátko/černá	Slide/preto
1 ks	1 unidade
0434815105020	0434815105020
17	17
Regulátor	Regulador
1 ks	1 unidade
18	18
0429415006625	0429415006625
6	6

Página original 11

Texto original	Português (Portugal)
Záměna kouřového hrdla	Substituição da garganta por fumo
CZ	CZ
7	7
5. Záměna kouřového hrdla	5. Substituição da garganta por fumo

Página original 12

Texto original	Português (Portugal)
Montáž stavěcích šroubů	Instalando os parafusos de fixação
CZ	CZ
8	8
6. Montáž stavěcích šroubů	6. Instalação dos parafusos de fixação

Página original 13

Texto original	Português (Portugal)
Montáž krytky kouřovodu	Instalar a tampa da chaminé
CZ	CZ
9	9
7. Montáž krytky kouřovodu	7. Instalação da tampa da chaminé

Página original 14

Texto original	Português (Portugal)
Montáž komory externího přívodu vzduchu	Montagem da câmara de alimentação de ar exterior
CZ	CZ
10	10
8. Montáž komory externího přívodu vzduchu	8. Instalação da câmara de insuflação de ar exterior

Página original 15

Texto original	Português (Portugal)
Součásti dodávky	Componentes de entrega
CZ	CZ
11	11
9. Součásti dodávky	9. Componentes de entrega

HAAS + SOHN

Levanger s boxem na dřevo

Technická dokumentace
Krbová kamna

CZ

04348176014000f

Úvod

Srdečně děkujeme za zakoupení našeho výrobku!

Popis topidla Vás podrobně seznámí s konstrukcí, technickou specifikací a obsluhou topidla. Doporučujeme seznámit se pozorně s těmito údaji. Vyvarujete se tak případných chyb při vlastní montáži a obsluze.

Podrobné podmínky instalace a obsluhy naleznete ve Všeobecném návodu k obsluze (součást dodávky).

Poznámky v textu



Nejdůležitější jsou poznámky nadepsané **VAROVÁNÍ**. Poznámky nadepsané **VAROVÁNÍ** Vás upozorňují na **vážné nebezpečí poškození topidla či poranění.**



Poznámka nadepsaná **Upozornění** Vás upozorňuje na možná poškození Vašeho topidla.



Poznámka nadepsaná **Důležité** Vás upozorňuje na informace důležité k provozu Vašeho topidla.



Poznámka jako taková Vás upozorňuje zcela obecně na informace důležité k provozu Vašeho topidla.

CZ

Obsah

1. Technická specifikace 1
2. Nastavení regulátoru 2
3. Technický popis 3
4. Seznam náhradních dílů 4
4.1. Celkový rozstřel modelu 4
4.2. Detail A1 5
4.3. Detail A2 6
5. Záměna kouřového hrdla 7
6. Montáž stavěcích šroubů 8
7. Montáž krytky kouřovodu 9
8. Montáž komory externího přívodu vzduchu 10
9. Součásti dodávky 11

1. Technická specifikace

Vhodné palivo:

Pro používání vhodného paliva nahlédněte do kapitoly **2.2 Palivo** ve Všeobecném návodu k obsluze.

Správný provoz:

Pro správné a bezpečné zacházení s krbovými kamny nahlédněte do kapitol: **2. Popis spalovacího procesu** a **5. Návod k obsluze** ve Všeobecném návodu k obsluze.

Pokyny pro ovládání režimu spalování

Palivo		Výkon topidla	Množství paliva	Primární vzduch	Sekundární vzduch
Dřevěná polena		100%	1,8 kg/h	100%	
		33%	0,6 kg/h	50%	

Technická data

	Dřevěná polena
Dosažený tepelný výkon (100%)	6,2 kW
Jmenovitý tepelný výkon	6 kW
Snížený tepelný výkon (33%)	2,1 kW
Maximální dávka paliva pro přiložení	1,8 kg/hod
Prům. teplota spalin za hrdl. kouřovodu	376 °C
Hmotnostní průtok suchých spalin	4,6 g/s
Energetická účinnost	76,7 %
Průměrná koncentrace CO_2	10,3 %
Koncentrace CO ve spalinách při 13% O_2	971 mg/Nm^3
Prach při 13% O_2	39 mg/Nm^3
Množství spalovacího vzduchu při jmenovitém výkonu	—
Zkoušeno dle ČSN EN 13 240:2002/A2:2005	

Výška	900 mm
Šířka	490 mm
Hloubka	401 mm
Hmotnost	108 kg
Průměr kouřovodu	130 mm
Minimální tah komína v hrdle kouřovodu	12 Pa
Vytápěcí schopnost (střední tepelné ztráty) při 6,2 kW	cca 112 m^3
Regulovatelný výkon	2 – 6,2 kW

2. Nastavení regulátoru

Ovládání přívodů vzduchu - primárního, sekundárního - pouze pomocí jednoho regulátoru.

1. Regulátor je v pozici určené pro zátop (obr. A). Jsou otevřeny všechny přívody vzduchu (primární, sekundární).
2. Nastavení regulátoru v režimu topení pro dřevo a hnědouhelné brikety (obr. B).
3. Regulátor je v pozici určené pro uzavření přívodů vzduchu (obr. C). Žádný přívod není otevřen (primární, sekundární). Tato pozice se používá pouze v případě, kdy jsou kamna mimo provoz, po ukončení procesu topení.

VAROVÁNÍ

Během procesu topení nesmí dojít k uzavření přívodů vzduchu (obr. C)! V krajním případě může dojít i k explozi v kamnech a následnému roztříštění skla, rozmetání uhlíků po místnosti a ke vzniku požáru.

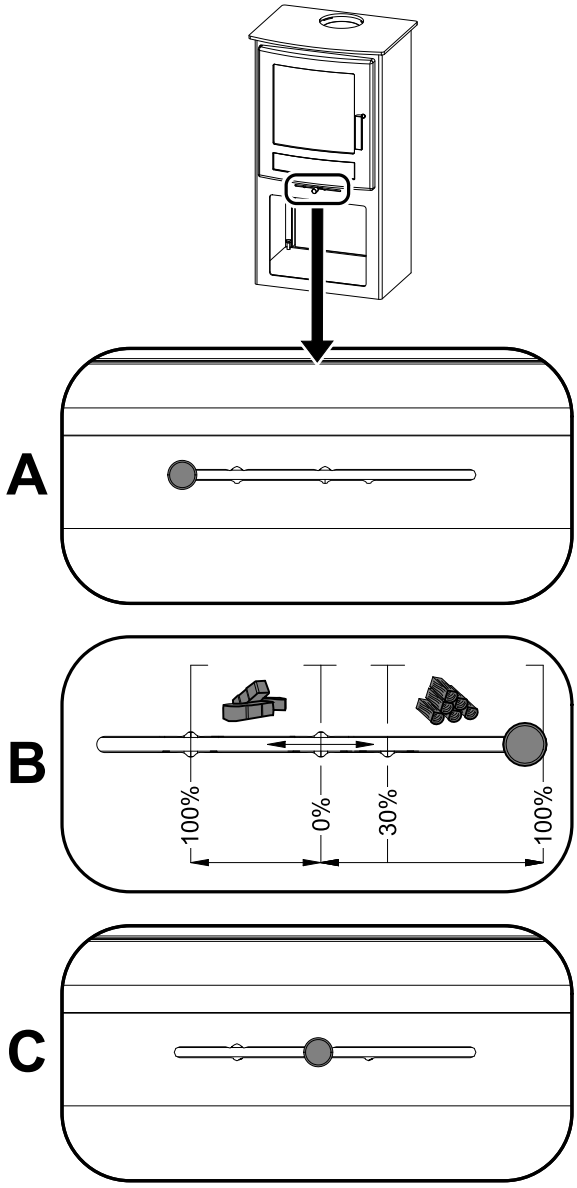

3. Technický popis

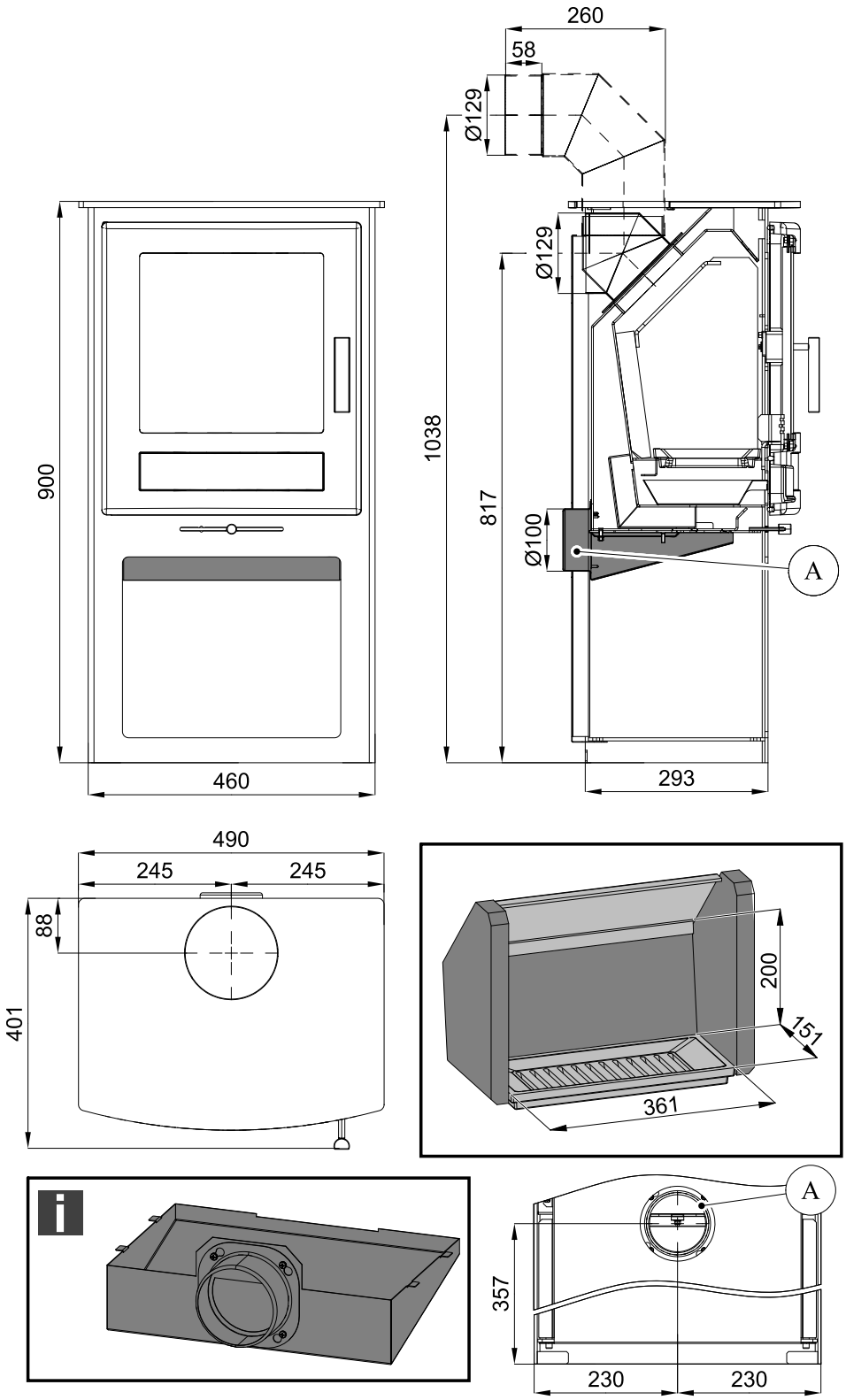

Poznámka

Není součástí dodávky (montážní návod kap. 8).

4. Seznam náhradních dílů

4.1. Celkový rozstřel modelu

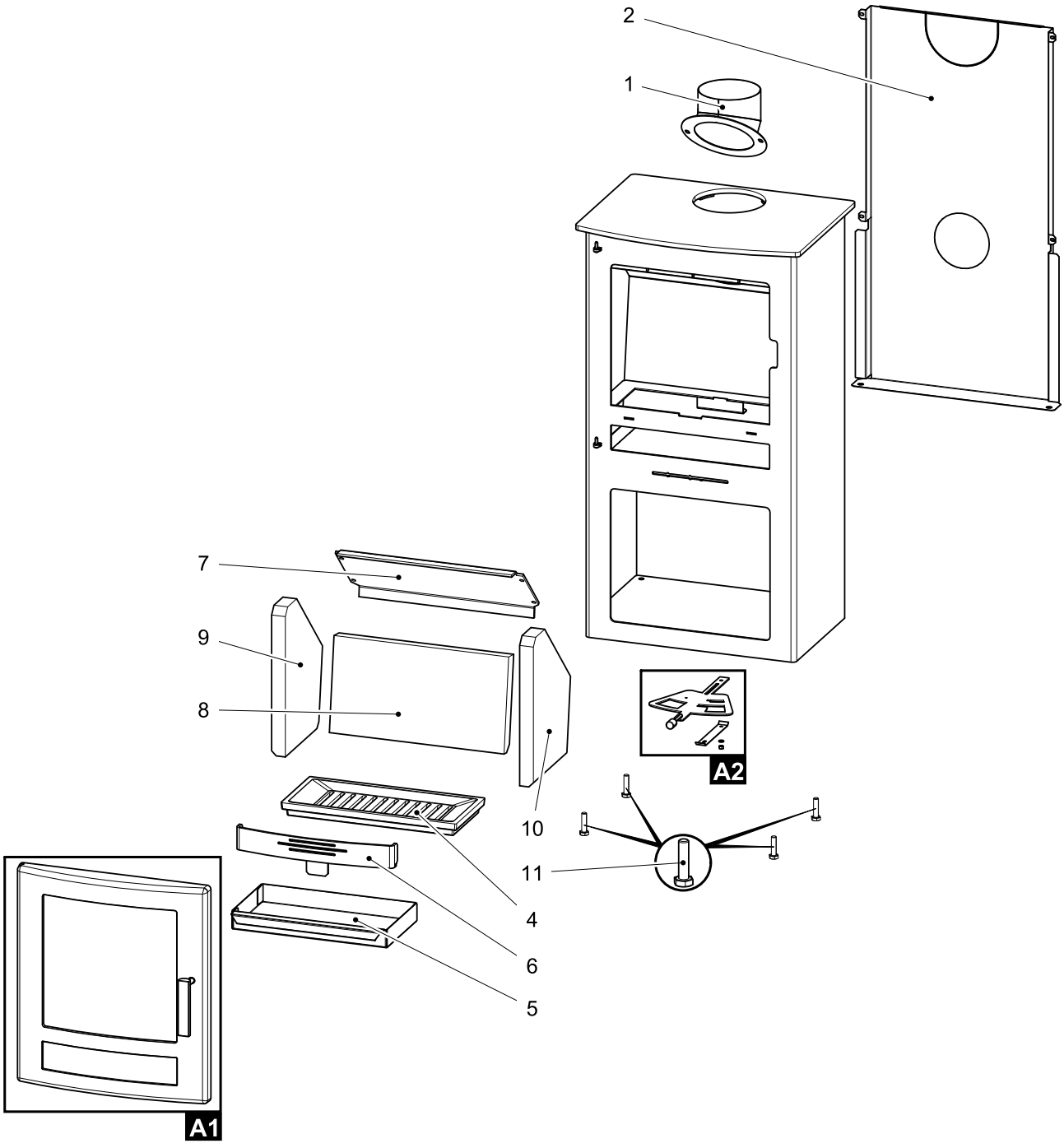

Pozice	Název	Množství	Číslo zboží
	Celkový rozstřel modelu		
A1	Dvířka topeniště (komplet)/černá	1 ks	0434817505300
A2	Šoupátko (komplet)/černá	1 ks	0434815105002
1	Hrdlo kouřovodu/černá	1 ks	0434815005400
2	Kryt zadní/černá	1 ks	0434817105050

3	Záslepka víka/černá (kap. 5)	1 ks	0434815005060
4	Rošt/černá	1 ks	0434815005040
5	Popelník	1 ks	0434815005045
6	Zábrana/černá	1 ks	0434817005030
7	Clona volná/černá (5x410x202,7)	1 ks	0434815005030
8	Žáruvzdorná vyzdívka 204x382x30	1 ks	0434815005503
9	Žáruvzdorná vyzdívka 322x220x30	1 ks	0434815005501
10	Žáruvzdorná vyzdívka 322x220x30	1 ks	0434815005502
11	Stavěcí šroub M10x40	4 ks	0030001000405

4.2. Detail A1

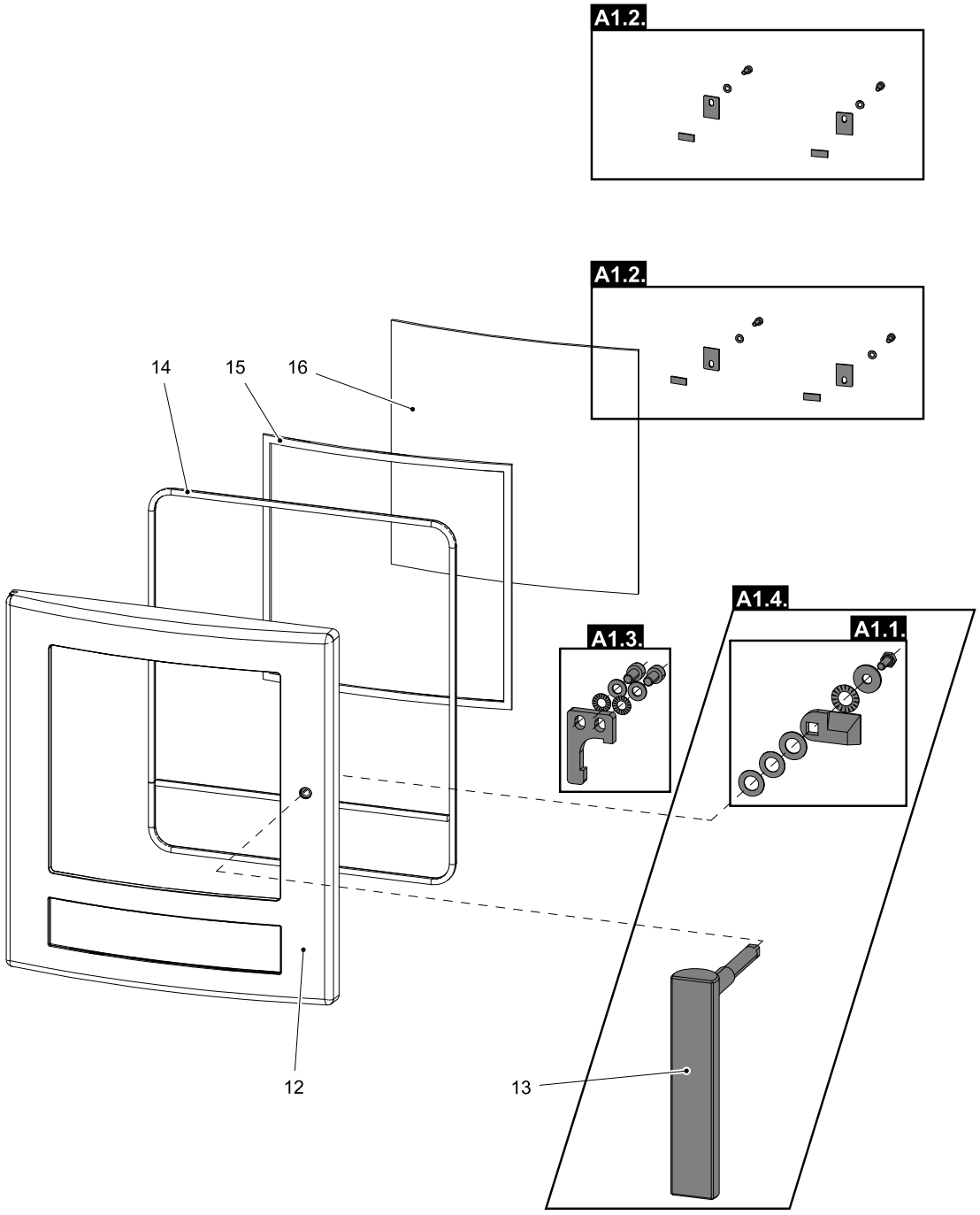

Pozice	Název	Množství	Číslo zboží
	Detail A1		
A1.1.	Spojovací materiál kliky — set/černá	1 ks	0434815005011
A1.2.	Držák skla — set/černá	1 ks	0434817005012
A1.3.	Doraz dveří — set/černá	1 ks	0434818005013
A1.4.	Pákový uzávěr dvířek topeniště + spojovací materiál kliky — set	1 ks	0434817506310
12	Dvířka topeniště/černá	1 ks	0434817005200
13	Pákový uzávěr dvířek topeniště	1 ks	0434817505310
14	Těsnící šňůra dveří - 11 mm	2000 mm	0040300110005
15	Těsnící šňůra skla 10x4 mm	1220 mm	0040210040005
16	Žáruvzdorné sklo (314x308)	1 ks	0434817005320

4.3. Detail A2

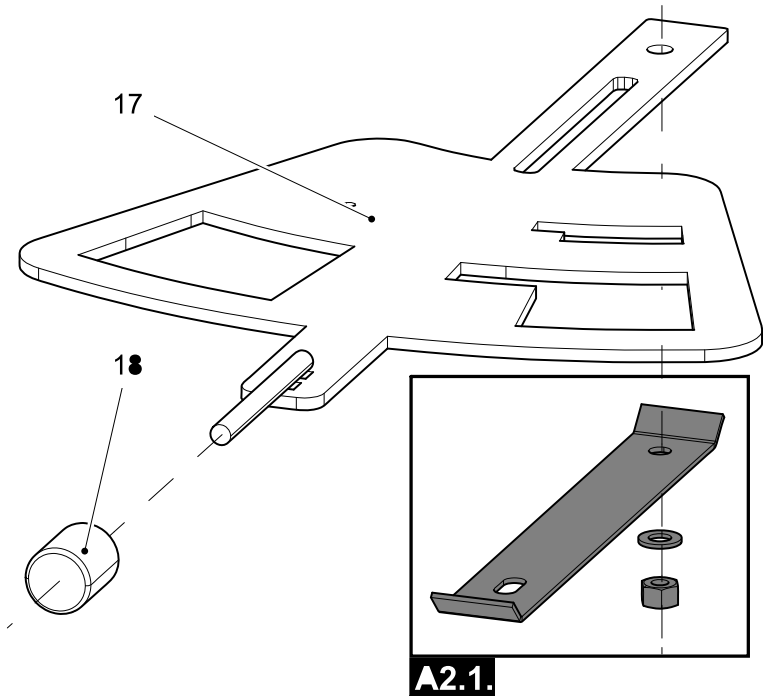

Pozice	Název	Množství	Číslo zboží
	Detail A2		
A2.1.	Spojovací materiál šoupátka — set/černá	1 ks	0434815005023
17	Šoupátko/černá	1 ks	0434815105020
18	Regulátor	1 ks	0429415006625

5. Záměna kouřového hrdla

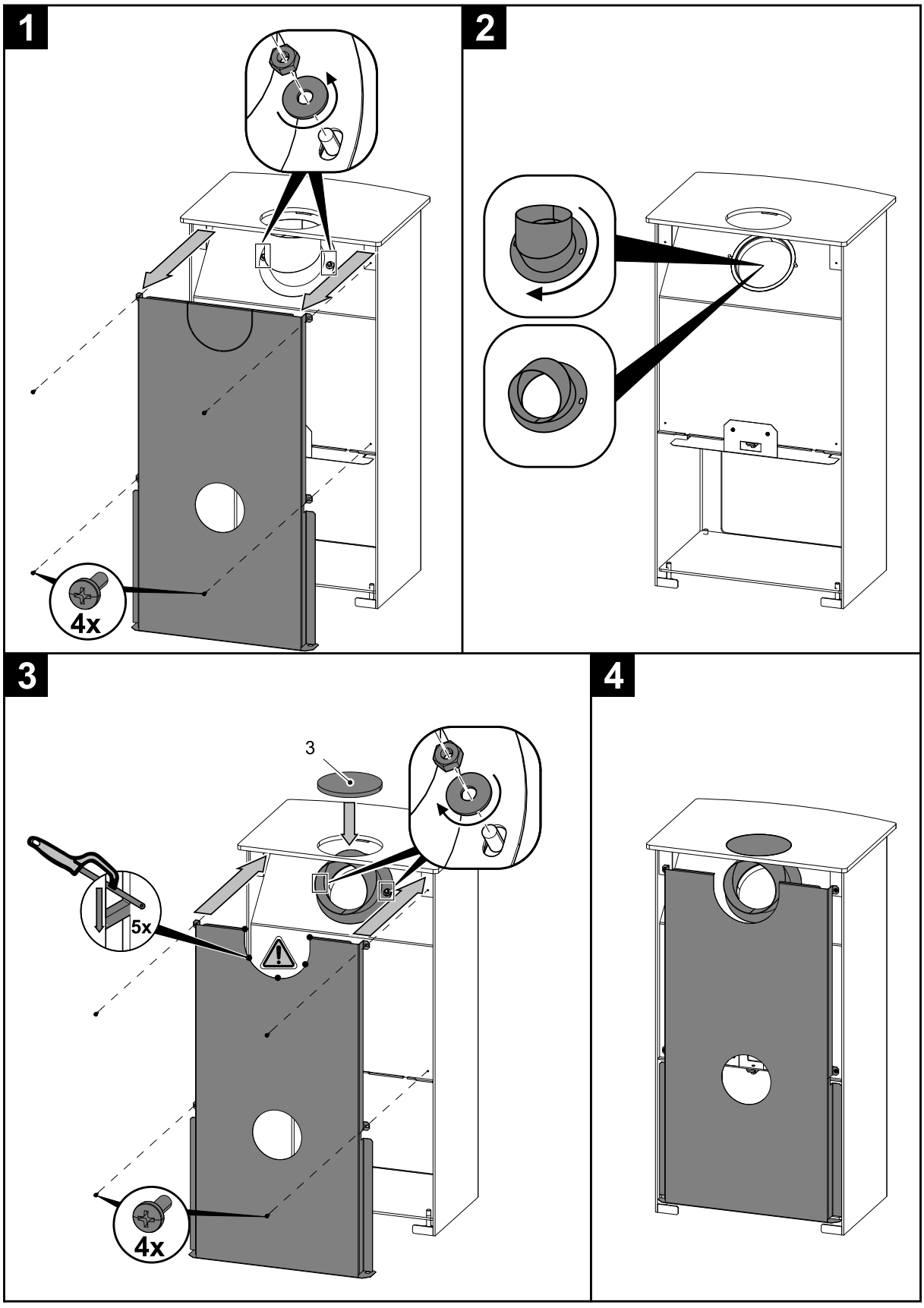

6. Montáž stavěcích šroubů

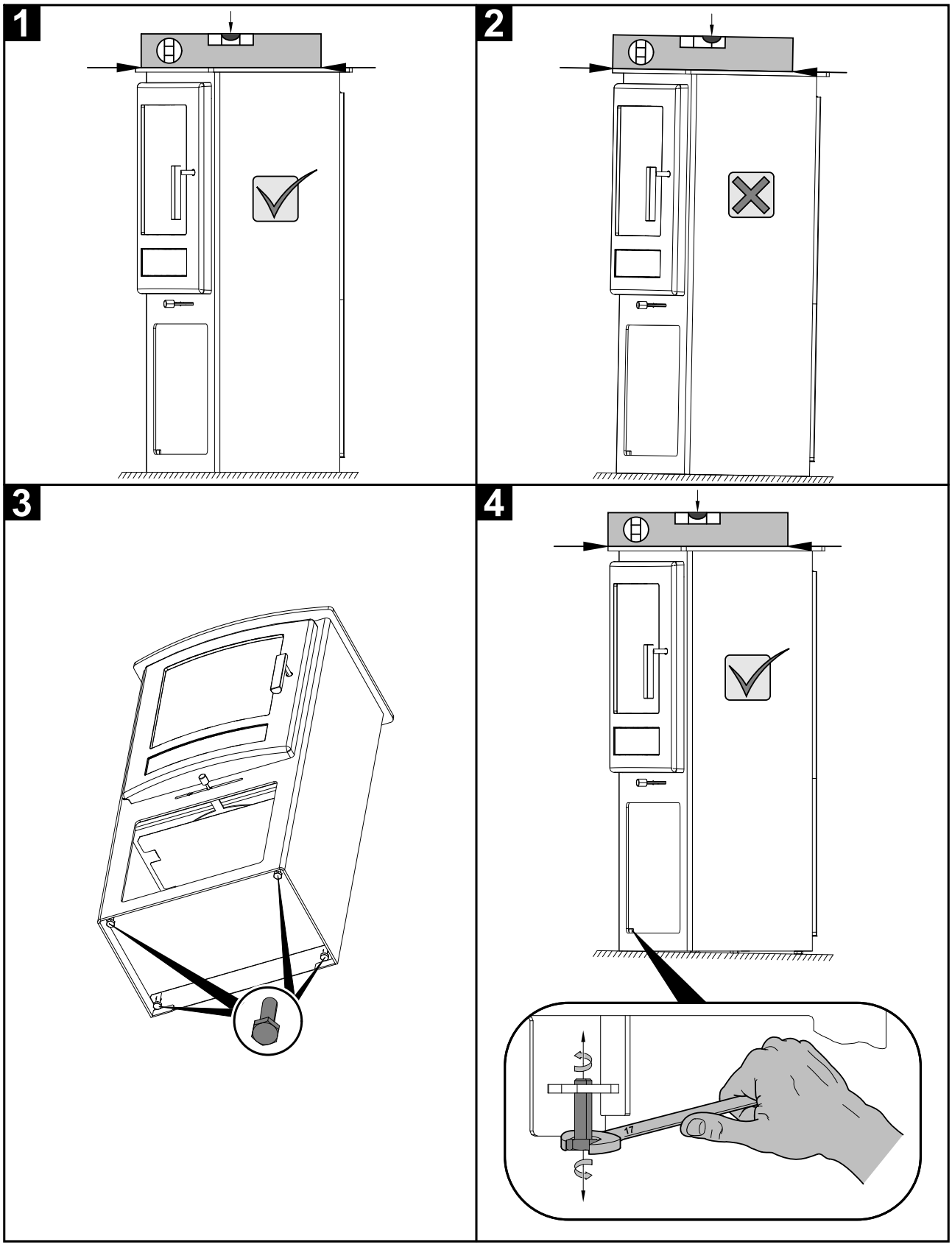

7. Montáž krytky kouřovodu

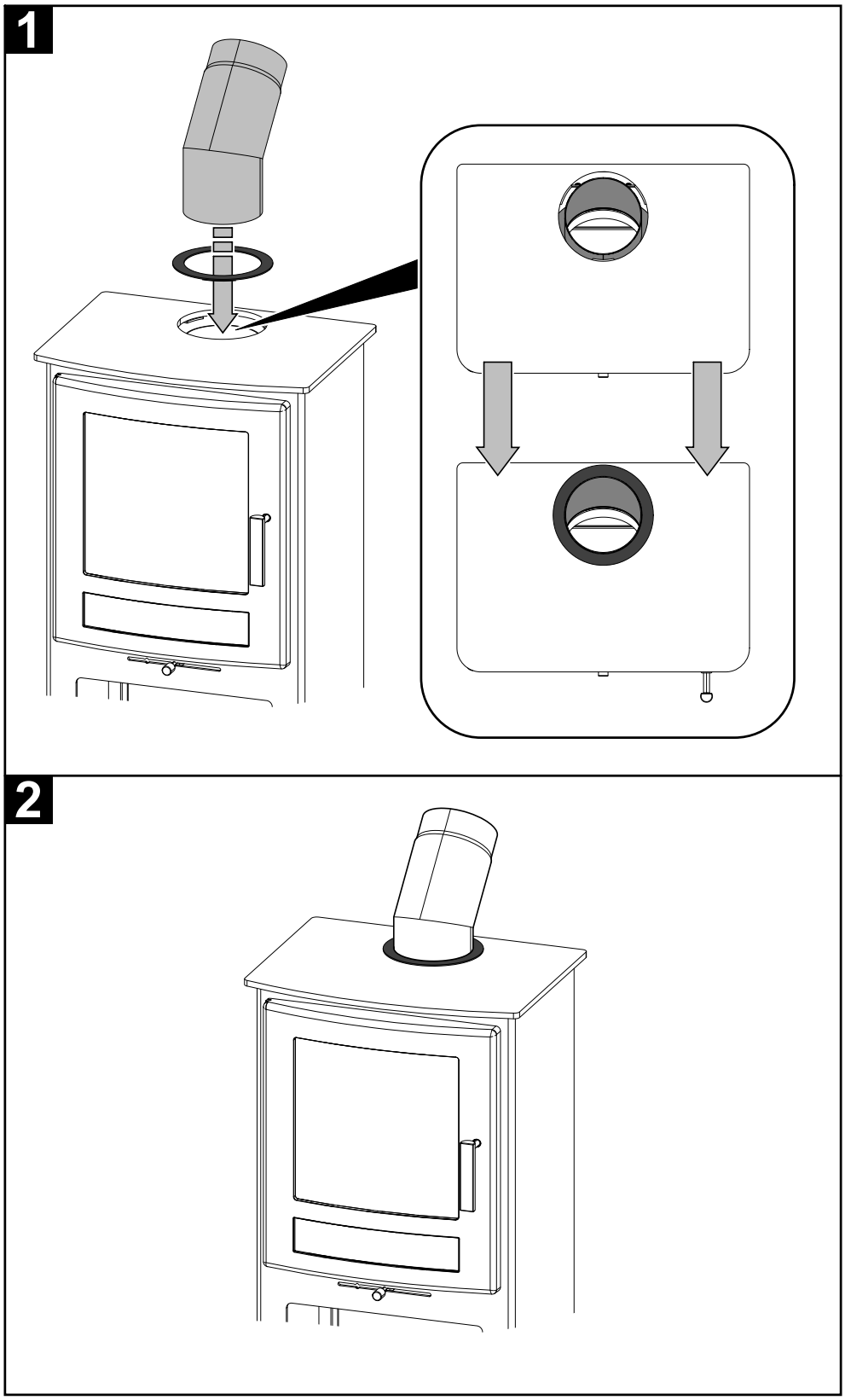

8. Montáž komory externího přívodu vzduchu

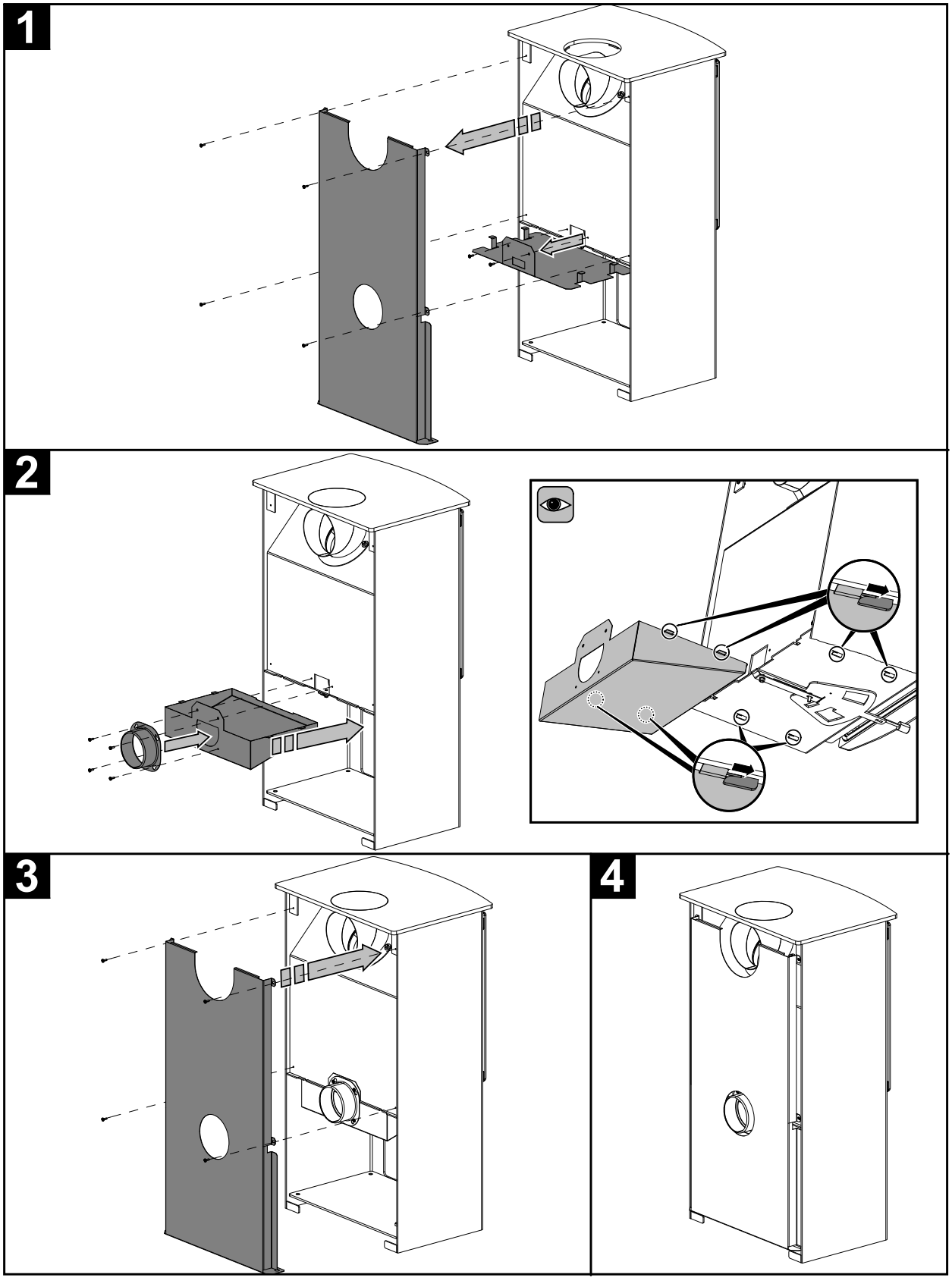

9. Součásti dodávky

