Tradução de referência em português (Portugal)

HAAS+SOHN

Tradução automática não oficial. Requer revisão técnica e linguística.

Esta tradução não constitui um novo certificado do fabricante.

A tradução baseia-se no texto do documento original. Conservam-se marcas, modelos, códigos e valores técnicos.

O texto foi reorganizado para evitar cortes. As imagens, os esquemas e a paginação originais são conservados no documento original completo.

ID: pdf_bb3feec63de7abbec66f

SHA-256: bb3feec63de7abbec66f2d3118ba98b2e038198aae842cbd730c11aa26d22dcb

Página original 1

Texto original	Português (Portugal)
AURORA - Montáž externího přívodu vzduchu / Instalacja eksternego	AURORA - Instalação de fornecimento de ar exterior / Instalacja eksternego
doprowadzenia powietrza / Installation of external air input	Instalação de entrada de ar exterior
0424637501410-	0424637501410-
1	1

Página original 2

Texto original	Português (Portugal)
VENTO/VISTA - Montáž externího přívodu vzduchu / Instalacja eksternego	VENTO/VISTA - Instalação de fornecimento de ar exterior / Instalacja eksternego
doprowadzenia powietrza / Installation of external air input	Instalação de entrada de ar exterior
0424637501410-	0424637501410-
2	2

AURORA - Montáž externího přívodu vzduchu / Instalacja eksternego doprowadzenia powietrza / Installation of external air input

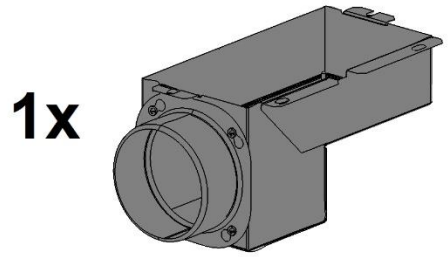

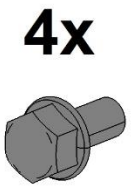

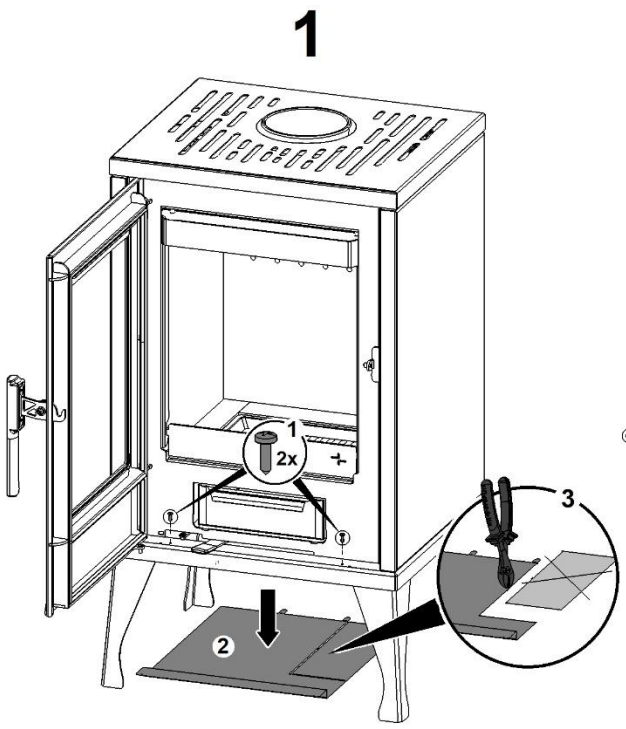

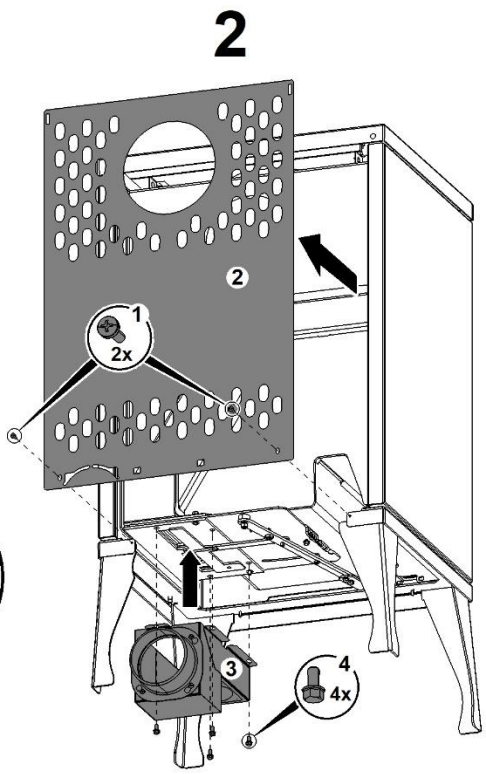

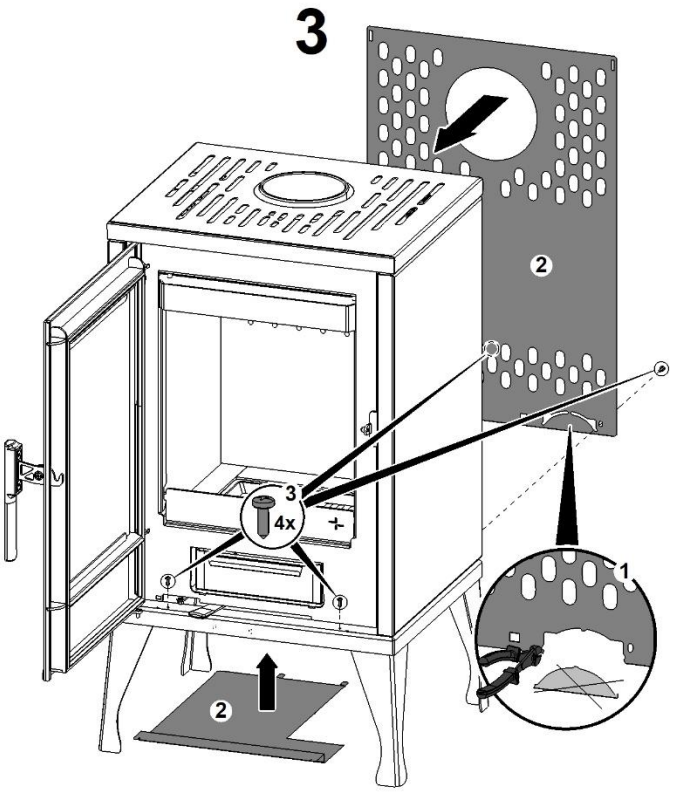

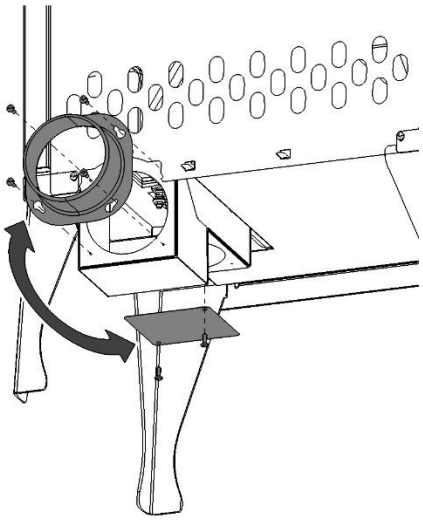

VENTO/VISTA - Montáž externího přívodu vzduchu / Instalacja eksternego doprowadzenia powietrza / Installation of external air input

