Tradução de referência em português (Portugal)

Foxmark, HAAS+SOHN

Tradução automática não oficial. Requer revisão técnica e linguística.

Esta tradução não constitui um novo certificado do fabricante.

A tradução baseia-se no texto do documento original. Conservam-se marcas, modelos, códigos e valores técnicos.

O texto foi reorganizado para evitar cortes. As imagens, os esquemas e a paginação originais são conservados no documento original completo.

ID: pdf_c9162e568534e354feee

SHA-256: c9162e568534e354feee8eab9dba28a126c008f0bd1e79bf5a2483693e31b3c5

Página original 1

Texto original	Português (Portugal)
Všeobecný návod k obsluze, montáži a údržbě	Instruções gerais de operação, instalação e manutenção
CZ	CZ
Krbová kamna	Salamandra
/haassohnrukov	/haassohnrukov
0416415151402n	0416415151402n
Krbová kamna	Salamandra
Všeobecný návod k obsluze, montáži a údržbě	Instruções gerais de operação, instalação e manutenção
Krbová kamna	Salamandra
Krbová kamna	Salamandra

Página original 2

Texto original	Português (Portugal)
Přečtěte si prosím pozorně tento návod k obsluze. Budete v něm informováni o funkci a zacházení s těmito kamny a navíc můžete ušetřit správným topením palivo a chovat se šetrně k životnímu prostředí. Informace o údržbě a čištění, případně další doplňující informace naleznete v samostatné technické dokumentaci, která je nedílnou součástí každé dodávky kamen.	Leia atentamente este manual de instruções. Contém informações sobre o funcionamento e manuseamento deste fogão, bem como dicas para poupar combustível, aquecendo corretamente e contribuindo para a preservação do ambiente. As informações sobre manutenção e limpeza, bem como outras informações adicionais, podem ser encontradas na documentação técnica separada, que acompanha cada fogão.
Poznámky v textu	Notas no texto
Nejdůležitější jsou poznámky nadepsané VAROVÁNÍ. Poznámky nadepsané VAROVÁNÍ Vás upozorňují na vážné nebezpečí poškození topidla či poranění.	As mais importantes são as notas marcadas como AVISO. As notas marcadas como AVISO alertam para um sério risco de danos no aquecedor ou ferimentos.
Poznámka nadepsaná Upozornění Vás upozorňuje na možná poškození Vašeho topidla.	O aviso intitulado "Atenção" alerta para possíveis danos no seu esquentador.
Poznámka jako taková Vás upozorňuje zcela obecně na informace důležité k provozu Vašeho topidla.	Assim sendo, esta nota chama a sua atenção para informações importantes para o funcionamento do seu esquentador em geral.
CZ	CZ

Página original 3

Texto original	Português (Portugal)
Obsah	Conteúdo
Obsah	Conteúdo
1. Technická specifikace 1	1. Especificações técnicas 1
1.1. Princip vytápění..... 1	1.1. Princípio de aquecimento..... 1
1.2. Konstrukční provedení..... 1	1.2. Projeto..... 1
2. Spalovací proces 1	2. Processo de combustão 1
2.1. Množství paliva a nastavení spalovacího procesu 1	2.1. Quantidade de combustível e configurações do processo de combustão 1
2.2. Palivo..... 2	2.2. Combustível..... 2
3. Bezpečnost provozu 3	3. Segurança operacional 3
3.1. Všeobecná ustanovení 3	3.1. Disposições gerais 3
3.2. Bezpečná vzdálenost kamen od hořlavých hmot..... 3	3.2. Distância de segurança do fogão em relação aos materiais inflamáveis..... 3
3.3. Bezpečná vzdálenost kamen od nehořlavých hmot 4	3.3. Distância de segurança do fogão em relação aos materiais não combustíveis 4
3.4. Bezpečná vzdálenost kouřovodu od hořlavých hmot..... 4	3.4. Distância de segurança da chaminé em relação aos materiais inflamáveis..... 4
3.5. Pokyny pro bezpečný provoz..... 4	3.5. Instruções para uma operação segura..... 4
4. Instalace krbových kamen a jejich napojení na komín 4	4. Instalação do recuperador de calor a lenha e sua ligação à chaminé 4
4.1. Připojení kamen ke komínu nebo komínové vložce 5	4.1. Ligação do fogão à chaminé ou ao inserto de chaminé 5
4.2. Napojení kamen na komínový průduch..... 5	4.2. Ligação do fogão à chaminé..... 5
4.3. Pokyny pro instalaci a zajištění kouřovodu..... 5	4.3. Instruções para a instalação e fixação da chaminé..... 5
4.4. Instalace (ustavení) kamen do prostoru (místnosti) 5	4.4. Instalação (posicionamento) do fogão no espaço (cómodo) 5

Texto original	Português (Portugal)
4.5. Čistění topidla a komínu 6	4.5. Limpeza do aquecedor e da chaminé 6
4.6. Požár v komíně 6	4.6. Incêndio na chaminé 6
4.7. Externí přívod spalovacího vzduchu..... 6	4.7. Alimentação externa de ar para combustão..... 6
5. Návod k obsluze..... 6	5. Instruções de operação..... 6
5.1. První uvedení krbových kamen do provozu..... 7	5.1. Colocar o fogão em funcionamento pela primeira vez..... 7
5.2. Zapálení a topení..... 7	5.2. Ignição e aquecimento..... 7
5.3. Přikládání paliva 7	5.3. Adição de combustível 7
5.4. Čistota skla 8	5.4. Limpeza do vidro 8
5.5. Provoz během přechodného období a při zhoršených klimatických podmínkách 8	5.5. Funcionamento durante o período de transição e em condições climatéricas adversas 8
5.6. Záměna záslepného členu za výměník 8	5.6. Substituição do elemento de bloqueio por um permutador 8
5.7. Vynášení popela 8	5.7. Remoção de cinzas 8
6. Čištění a údržba..... 9	6. Limpeza e manutenção..... 9
CZ	CZ
6.1. Čištění topidla 9	6.1. Limpeza do aquecedor 9
6.2. Čištění skla 9	6.2. Limpeza de vidros 9
6.3. Čistění keramiky, kachlí a přírodního kamene..... 9	6.3. Limpeza de cerâmica, azulejos e pedra natural..... 9
6.4. Těsnící šňůry a pásky 9	6.4. Vedação de cordões e fitas 9
6.5. Náhradní díly 9	6.5. Peças de substituição 9
7. Problém, příčina, náprava..... 10	7. Problema, causa, solução..... 10
8. Nejčastější závady a dotazy na ně..... 11	8. Os defeitos mais comuns e as perguntas sobre eles..... 11

Texto original	Português (Portugal)
8.1. Prasklá (vypadlá) vyzdívka ve spalovacím prostoru 11	8.1. Revestimento rachado (desprendido) na câmara de combustão 11
8.2. Rozbité sklo 11	8.2. Vidro partido 11
8.3. Clony pro směrování tahu 12	8.3. Cortinas de controlo de correntes de ar 12
8.4. Prasklá boční dlaždice 12	8.4. Azulejo lateral rachado 12
8.5. Náhrada záslepného člena za výměník (pouze některé typy) 12	8.5. Substituição do elemento de vedação do permutador (apenas alguns tipos) 12
9. Záruka a servis 12	9. Garantia e assistência técnica 12
9.1. Všeobecně..... 12	9.1. Geral..... 12
9.2. Záruční podmínky..... 13	9.2. Condições de garantia..... 13
9.2.1. Prodloužená záruční doba 13	9.2.1. Período de extensão de garantia 13
9.3. Záruční a pozáruční servis 13	9.3. Garantia e assistência pós-garantia 13
9.4. Skutečnosti pro neuznání reklamačního nároku.....13	9.4. Factos para o não reconhecimento de uma pretensão.. 13
9.5. Jak reklamovat?..... 14	9.5. Como fazer uma reclamação?..... 14
9.6. Pokyny pro objednávání náhradních dílů.....14	9.6. Instruções para encomenda de peças sobresselentes... 14
10. Ostatní 15	10. Outros 15

Página original 4

Texto original	Português (Portugal)
Obsah	Conteúdo
CZ	CZ
10.1. Příslušenství dodávané s kamny 15	10.1. Acessórios fornecidos com o fogão 15
10.2. Zvláštní příslušenství na objednávku 15	10.2. Acessórios especiais por encomenda 15
10.3. Vytypované náhradní díly.....15	10.3. Peças sobressalentes selecionadas.....15
10.4. Balení krbových kamen a likvidace odpadu 15	10.4. Acondicionamento dos fogões a lenha e eliminação de resíduos 15
10.5. Prohlášení o vlastnostech 16	10.5. Declaração de desempenho 16
11. Přílohy.....16	11. Anexos.....16

Página original 5

Texto original	Português (Portugal)
Parametry uvedené na výrobním štítku podle EN 16510	Parâmetros indicados na placa de características de acordo com a norma EN 16510.
Parametr	Parâmetro
Jednotka	Unidade
Vysvětlení	Explicação
Jmenovitý tepelný výkon	Potência térmica nominal
Pnom	Pnom
kW	kW
Jmenovitý tepelný výkon při částečném zatížení	Potência térmica nominal com carga parcial
Ppart	Ppart
kW	kW
Výkon do prostoru	Potência no espaço
PSHnom	PSHnom
kW	kW
Výkon do prostoru při částečném zatížení	Fornecimento de energia para o espaço com carga parcial
PSHpart	PSHpart
kW	kW
Výkon do vody	Transformar energia em água
PWnom	PWnom
kW	kW
Výkon do vody při částečném zatížení	Potência na água com carga parcial
PWpart	PWpart
kW	kW
COnom (13% O2)	COnom (13% O2)
mg/m3	mg/m3
Emise CO při jmenovitém tepelném výkonu	Emissões de CO à potência térmica nominal
COpart (13% O2)	COpart (13% O2)
mg/m3	mg/m3
Emise CO při částečném zatížení	Emissões de CO em carga parcial
NOxnom (13% O2)	NOxnom (13% O2)
mg/m3	mg/m3
Emise NOx při jmenovitém tepelném výkonu	Emissões de NOx à potência térmica nominal

Texto original	Português (Portugal)
NOxpart (13% O2)	NOxpart (13% O2)
mg/m3	mg/m3
Emise NOx při částečném zatížení	Emissões de NOx em carga parcial
OGCnom (13% O2)	OGCnom (13% O2)
mg/m3	mg/m3
Emise OGC při jmenovitém tepelném výkonu	Emissões de gases de escape (OGC) à potência térmica nominal
OGCpart (13% O2)	OGCpart (13% O2)
mg/m3	mg/m3
Emise OGC při částečném zatížení	Emissões de OGC em carga parcial
PMnom (13% O2)	PMnom (13% O2)
mg/m3	mg/m3
Emise prachu při jmenovitém tepelném výkonu	Emissões de poeiras à potência térmica nominal
PMpart (13% O2)	PMpart (13% O2)
mg/m3	mg/m3
Emise prachu při částečném zatížení	Emissões de poeiras em carga parcial
ηnom	ηnom
Energetická účinnost při jmenovitém tepelném výkonu	Eficiência energética à potência térmica nominal
%	%
ηpart	ηpart
Energetická účinnost při částečném zatížení	Eficiência energética em carga parcial
%	%
Minimální tah komína při jmenovitém tepelném výkonu	Tiragem mínima da chaminé com potência térmica nominal
pnom	pnom
Pa	Pa
Minimální tah komína při částečném zatížení	Tiragem mínima da chaminé com carga parcial
ppart	ppart
Pa	Pa
Tsnom	Tsnom
°C	°C
Výstupní teplota spalin při jmenovitém tepelném výkonu	Temperatura dos gases de combustão à saída com potência térmica nominal
Tspart	Tspart

Texto original	Português (Portugal)
°C	°C
Výstupní teplota spalin při částečném zatížení	Temperatura dos gases de combustão à saída com carga parcial
pw	pw
bar	bar
Maximální provozní přetlak výměníku	Sobrepressão máxima de funcionamento do permutador de calor
Minimální vzdálenost k hořlavému materiálu — zadní	Distância mínima para material inflamável — traseira
mm	mm
dR	dR
Minimální vzdálenost k hořlavému materiálu — boční	Distância mínima para material inflamável — lateral
mm	mm
dS	dS
Minimální vzdálenost k hořlavému materiálu — ke stropu	Distância mínima para materiais inflamáveis — até ao teto
mm	mm
dC	dC
Minimální vzdálenost k hořlavému materiálu — čelní	Distância mínima para material inflamável — frente
mm	mm
dP	dP
Minimální vzdálenost k hořlavému materiálu — čelní v dolní části sálání	Distância mínima para material inflamável — frontal na parte inferior da radiação
mm	mm
dF	dF
Minimální vzdálenost k hořlavému materiálu — čelní v boční části sálání	Distância mínima para material inflamável — frontal na parte lateral da radiação
mm	mm
dL	dL
Minimální vzdálenost k hořlavému materiálu — spodní	Distância mínima para material inflamável — fundo
mm	mm
dB	dB
Spotřeba pomocné el. energie v pohotovostním režimu	Consumo de energia auxiliar em modo de espera
elSB	elSB
W	W
elmax	elmax

Texto original	Português (Portugal)
W	W
Spotřeba pomocné el. energie při jmenovitém tepelném výkonu	Consumo de energia auxiliar na potência térmica nominal
elmin	olmo
W	W
Spotřeba pomocné el. energie při částečném zatížení	Consumo de energia auxiliar com carga parcial
Maximální el. příkon	Consumo máximo de energia elétrica
Wmax	Wmax
W	W
E, f	E, f
V, Hz	V, Hz
Napájecí napětí, frekvence	Tensão de alimentação, frequência

Página original 7

Texto original	Português (Portugal)
1. Technická specifikace	1. Especificações técnicas
Krbová kamna jsou určena k vytápění obytných místností, rekreačních zařízení i pracovních míst, kde je záměrem zvýšení tepelné pohody, ke které přispívá i vjem z pohledu na plamen. Krbová kamna by neměla být jediným zdrojem tepla v budově (objektu).	As lareiras a lenha destinam-se ao aquecimento de salas de estar, espaços de lazer e locais de trabalho, onde se pretende aumentar o conforto térmico, o qual também é favorecido pela percepção da chama. As lareiras a lenha não devem ser a única fonte de calor num edifício (ou imóvel).
1.1. Princip vytápění	1.1. Princípio de aquecimento
Moderní kamna jsou konstruována pro spalování dřeva, dřevěných briket a u některých typů i uhelných briket prohořívacím systémem, který zaručuje velice dobré spalovací podmínky. Ohřevu vzduchu v místnosti a vytvoření útulného obytného klimatu (tepelné pohody) je dosaženo převážně konvekčním teplem, částečně i teplem sálavým. Tímto systémem je možno i velmi chladné, dlouho nevytápěné místnosti velmi rychle vytopit. Princip konvekčního vytápění spočívá v tom, že vzduch z místnosti vstupuje do kamen ve spodní části a při postupu vzhůru se ohřívá v konvekčním prostoru tvořeného dvojitým pláštěm topidla, dále pak proudí otvory, které se nacházejí v horní části kamen opět do místnosti. Sálavé teplo je získáváno z povrchových ploch kamen (kov, keramika, sklo). Vzhledem ke konstrukci je pak největším zdrojem sálavého tepla prosklený prostor dvířek.	Os fogões modernos são concebidos para queimar lenha, briquetes de madeira e, em alguns modelos, briquetes de carvão, utilizando um sistema de combustão que garante condições de queima ótimas. O aquecimento do ar no ambiente e a criação de um clima aconchegante (conforto térmico) são obtidos principalmente por convecção, e em parte por radiação. Este sistema também pode aquecer rapidamente ambientes muito frios que não foram aquecidos durante um longo período. O princípio do aquecimento por convecção consiste na entrada do ar do ambiente pela parte inferior do fogão e, ao subir, é aquecido no espaço de convecção formado pela dupla camada de aquecimento, regressando de seguida ao ambiente através das aberturas situadas na parte superior do fogão. O calor por radiação é obtido pelas superfícies do fogão (metal, cerâmica, vidro). Devido ao seu design, a maior fonte de calor por radiação é a área envidraçada da porta.
1.2. Konstrukční provedení	1.2. Projeto

Texto original	Português (Portugal)
Kamna jsou svařena z ocelových plechů o tloušťce 2-5 mm. V prostřední části kamen je spalovací komora uzavíratelná pomocí přikládacích dvířek, která jsou u některých typů opatřena samozavíracím mechanismem. Dvířka jsou osazena speciálním velkoplošným sklem, které je schopno odolávat teplotám až 800 ºC. Vnitřní prostor spalovací (plnící) komory je vyložen tepelně a pevnostně odolnými tvarovkami. Tvarovky nejsou spojeny žádnou výmazovou hmotou z důvodu předejít jejich poškození vlivem tepelných dilatací. V horní části spalovací komory jsou usměrňovače toku spalin (clony) do odtahového hrdla, které mohou býti jak pevné tak i volně ložené. Volně ložený usměrňovač spalin (clona) může sloužit i jako držák šamotových tvarovek. Ve spodní části spalovacího komory je zpravidla umístěn jednoduchý, pevný litinový rošt. Před roštem je umístěna zábrana proti vypadávání a sesouvání paliva na dvířka (čelní sklo). Pod roštem je prostor pro popelníkovou zásuvku. Prostor ve spodní části kamen může být využit jako zásobník paliva. Opláštění kamen může být provedeno z ocelového plechu, keramických dlaždic popř. silnostěnnými kachlemi nebo přírodním kamenem. Ocelová konstrukce kamen včetně plechových obkladů je chráněna speciální žáruvzdornou barvou.	Os fogões são soldados a partir de chapas de aço com uma espessura de 2 a 5 mm. Na parte central do fogão, a câmara de combustão pode ser fechada através de uma porta de alimentação, que em alguns modelos está equipada com um mecanismo de fecho automático. A porta possui um vidro especial de grandes dimensões, capaz de suportar temperaturas até 800 °C. O interior da câmara de combustão (abastecimento) é revestido com acessórios resistentes ao calor e à pressão. Os acessórios não são unidos com qualquer composto de vedação para evitar danos devido à dilatação térmica. Na parte superior da câmara de combustão, encontram-se defletores (cortinas) para o fluxo de gases de combustão, que podem ser fixos ou amovíveis. Um deflector (cortina) amovível pode também servir de suporte para acessórios de cerâmica refractária. Uma grelha simples e robusta de ferro fundido é normalmente colocada na parte inferior da câmara de combustão. Em frente à grelha, existe uma barreira para evitar que o combustível caia e deslize sobre a porta (vidro frontal). Há espaço para uma gaveta de cinzeiro sob a grelha. O espaço na parte inferior do fogão pode ser utilizado como recipiente para o armazenamento de combustível. O fogão pode ser revestido com chapa de aço, azulejos cerâmicos, azulejos de paredes grossas ou pedra

Texto original	Português (Portugal)
	natural. A estrutura de aço do fogão, incluindo o revestimento em chapa metálica, está protegida com uma tinta especial resistente ao calor.
CZ	CZ
UPOZORNĚNÍ	PERCEBER
Krbová kamna nemají charakter stáložárného topidla a jsou určena k periodickému – přerušovanému (dočasnému) provozu.	Os recuperadores de calor a lenha não têm a característica de um aquecedor permanente e destinam-se a um funcionamento periódico ou intermitente (temporário).
2. Spalovací proces	2. Processo de combustão
2.1. Množství paliva a nastavení spalovacího procesu	2.1. Configurações de quantidade de combustível e processo de combustão
Spalování dřeva, dřevěných briket a u některých typů i uhelných briket v krbových kamnech je systémem prohořívacím, což znamená, že spalování probíhá v celé sázce paliva naráz. Pro zajištění optimálních podmínek snadného podpalu a následného rozhoření je nutné pod hořící palivo, přes rošt, přivést dostatečné množství vzduchu – označený jako primární, který je vždy regulovatelný. Se vzrůstající teplotou spalin se začínají uvolňovat plynné složky paliva, které by bez dalšího přívodu vzduchu nevykonaly žádnou práci v podobě tepelné energie, proto je nutné přivést další vzduch do úrovně výšky plamenů, kde proces spalování těchto plynných složek může dále probíhat, tímto již většinou zaniká požadavek na potřebu přívodu vzduchu primárního, naopak vzniká požadavek na přívod vzduchu sekundárního, případně zde může být i přívod vzduchu terciální. Přívod sekundárního vzduchu, který je zpravidla regulovatelný, zkvalitňuje jak spalování,	A combustão de madeira, briquetes de madeira e, em alguns casos, briquetes de carvão em lareiras é um sistema de combustão contínua, o que significa que a combustão ocorre em toda a pilha de combustível em simultâneo. Para garantir condições ideais para uma fácil ignição e subsequente combustão, é necessário fornecer uma quantidade suficiente de ar sob o combustível em combustão, através da grelha – denominada primária, que é sempre ajustável. À medida que a temperatura dos gases de combustão aumenta, começam a ser libertados componentes gasosos do combustível, que não realizariam trabalho sob a forma de energia térmica sem o fornecimento adicional de ar. Por conseguinte, é necessário fornecer ar adicional até à altura da chama, onde o processo de combustão destes componentes gasosos pode continuar. Isto geralmente elimina a necessidade de um fornecimento de ar primário; pelo contrário, é necessário um fornecimento de ar secundário, ou mesmo um fornecimento de ar terciário. O fornecimento de ar secundário, que é geralmente ajustável, melhora a combustão.
1	1

Página original 8

Texto original	Português (Portugal)
tak i napomáhá k samočinnému čistění skla dvířek. Terciální vzduch je určen ke zdokonalení celkového procesu spalování, bývá pevně dán (nelze jej regulovat). Při správném množství a poměru vzduchů přivedených do správných míst spalovací komory se účinnost spalování zvýší a tím se snižuje emise škodlivých plynů do ovzduší. Rozmístění regulátorů přívodů vzduchů je znázorněno na schématu v technické dokumentaci, která je součástí každé dodávky krbových kamen. Krbová kamna již dnes dosahují účinnosti spalování až 85% a mohou být zařazena mezi špičkové výrobky. Dosažený tepelný výkon topidla je závislý na množství spáleného paliva za určitý časový úsek, jeho kvality a účinnosti spalovacího procesu. Podle tabulky č. 2 výhřevností paliv si můžete udělat představu o dosažitelném výkonu při spálení 1 kg dřeva za hodinu při jeho 20% vlhkosti. Dále platí, že se vzrůstající vlhkostí paliva také výrazně klesá jeho výhřevnost. V podmínkách zkušebny byla odzkoušena regulovatelnost topidla v rozmezí 30 – 100 % jmenovitého výkonu. Regulace výkonu byla provedena pomocí tahu komína a množstvím paliva. V praxi se kamna většinou regulují pomocí regulátorů vzduchů, zejména primárním přívodem vzduchu. Přesné nastavení spalovacího procesu pomocí regulátorů nelze jednoznačně definovat. Je ovlivněno řadou faktorů – vlhkostí paliva, druhem paliva, tahem komína, venkovními tlakovými podmínkami atd. Proto si spalovací proces (intenzitu a kvalitu plamene) musíme doregulovat podle stávajících podmínek. Schopnost účinně seřídit spalovací proces se zvýší s Vašimi zkušenostmi při používání výrobku. Podrobnější tabulka s nastavením regulátorů pro přívod	Auxilia também na limpeza automática do vidro da porta. O ar terciário destina-se a melhorar o processo de combustão como um todo e é geralmente fixo (não pode ser regulado). Com a quantidade e proporção corretas de ar fornecido aos locais adequados na câmara de combustão, a eficiência da combustão aumenta e, assim, reduz as emissões de gases nocivos para o ar. O esquema dos reguladores de entrada de ar é apresentado no diagrama da documentação técnica, que acompanha cada lareira a lenha. As atuais lareiras a lenha já atingem uma eficiência de combustão de até 85% e podem ser classificadas como produtos de alta qualidade. A potência térmica atingida pelo aquecedor depende da quantidade de combustível queimado durante um determinado período de tempo, da sua qualidade e da eficiência do processo de combustão. De acordo com a Tabela nº 2 dos valores caloríficos dos combustíveis, pode-se ter uma ideia da potência alcançável ao queimar 1 kg de lenha por hora com 20% de humidade. Além disso, é importante notar que à medida que o teor de humidade do combustível aumenta, o seu poder calorífico também diminui significativamente. A controlabilidade do aquecedor foi testada em condições de câmara de ensaio, na gama de 30 a 100% da potência nominal. A potência foi regulada utilizando a tiragem da chaminé e a quantidade de combustível. Na prática, os fogões são geralmente regulados através de reguladores de ar, especialmente o de entrada de ar primário. O ajuste exato do processo de combustão utilizando reguladores não pode ser definido com precisão. É influenciado por diversos fatores, como a humidade do combustível, o tipo de combustível, a tiragem da chaminé, as condições de pressão exterior, etc. Assim sendo, devemos ajustar o processo de combustão (intensidade e qualidade da chama) de acordo com as condições existentes. A capacidade de ajustar o processo de combustão de forma eficaz aumentará com a experiência na utilização do produto. Está disponível uma tabela mais detalhada com as definições dos reguladores para o fornecimento de ar.
vzduchu je součástí technické dokumentace, kde jsou uvedeny skutečné hodnoty, které byly odzkoušeny v daných zkušebních podmínkách ve státní zkušebně. Níže uvedená tabulka č.1. slouží jen jako všeobecná informace pro regulaci přívodů vzduchu.	O ar faz parte da documentação técnica, que lista os valores reais que foram testados sob determinadas condições de teste no laboratório de testes estatal. A Tabela 1 abaixo serve apenas como informação geral para a regulação das entradas de ar.
palivo	combustível
množství paliva	quantidade de combustível
primární vzduch	ar primário
sekundární	secundário
vzduch	ar
terciální vzduch	ar terciário
regulovatelný	ajustável

Texto original	Português (Portugal)
regulovatelný	ajustável
neregulovatelný	não regulamentado
dřevěná polena, dřevěné brikety	Troncos de madeira, briquetes de madeira
2 - 3 polena (asi 2 - 3 kg), 2 - 4 ks (asi 2 - 3 kg)	2 a 3 troncos (cerca de 2 a 3 kg), 2 a 4 pedaços (cerca de 2 a 3 kg)
uzavřen nebo podle potřeby otevřen dle da-	fechado ou aberto conforme necessário, de acordo com os dados.
ných spalovacích	motores de combustão
podmínek	condições
max. otevřen	máx. aberto
pevně nastaven	fixo
uhelné brikety	briquetes de carvão
2 - 3 ks (asi 2 - 3 kg)	2 a 3 unidades (aproximadamente 2 a 3 kg)
½ otevřen	½ aberto
pevně nastaven	fixo
Tabulka č. 1	Tabela nº 1
Tipy pro spalování dřeva:	Dicas para queimar lenha:
• Po každém zátopu v kamnech ponechejte regulátor primárního vzduchu otevřen raději déle, docílíte tím lepšího rozhoření paliva.	• Após cada utilização do fogão, deixe o regulador de ar primário aberto durante mais tempo; isso ajudará a obter uma melhor combustão do combustível.
CZ	CZ
• Před přiložením paliva je vhodné plně otevřít regulátor primárního vzduchu.	• Antes de adicionar combustível, é aconselhável abrir completamente o regulador de ar primário.
• Při spalování dřeva bezpodmínečně dbejte na to, aby bylo dřevo suché s maximální vlhkostí 20%.	• Quando queimar lenha, certifique-se de que a madeira está seca, com um teor máximo de humidade de 20%.
Tipy pro spalování uhelných briket:	Dicas para queimar briquetes de carvão:
• Pro optimální hoření přikládejte brikety přímo na průduchy roštu, palivo se tím lépe spálí.	• Para uma combustão ideal, coloque os briquetes diretamente sobre as aberturas da grelha; isso ajudará o combustível a queimar melhor.
• Dbejte na to, aby množství paliva odpovídalo požadavkům na tepelný výkon, který potřebujete, tzn. že pro udržení žáru postačí pouze několik briket, jinak budou kamna tepelně přetěžovaná.	• Certifique-se de que a quantidade de combustível corresponde à potência térmica necessária, ou seja, apenas alguns briquetes são suficientes para manter o calor, caso contrário o fogão ficará sobrecarregado termicamente.
Výhřevnost uhelných briket může dosahovat až 6 kWh/1kg, tedy o cca 40% větší než dřevo!	O poder calorífico dos briquetes de carvão pode atingir os 6 kWh/1kg, o que é aproximadamente 40% superior ao da madeira!
2.2. Palivo	2.2. Palivo

Texto original	Português (Portugal)
V krbových kamnech je možné spalovat kusové dřevo, brikety z lisovaného dřeva a u některých typů i uhelné brikety. Vlhkost spalovaného dřeva by měla být menší než 20%, optimálně 10%. Zde platí pravidlo, čím menší obsah vody v palivu, tím je jeho výhřevnost vyšší. Doporučená vlhkost dřeva se docílí skladováním po dobu alespoň dvou let ve větraném přístřešku. Obsah vody v briketách musí být definován výrobcem briket. Brikety je nutno skladovat v suchém prostředí, jinak hrozí nebezpečí rozpadnutí. Doporučená velikost kusového dřeva pro skladování a spalování by měla být průměru 3-6 cm a délce 20-30 cm. V krbových kamnech je zakázáno spalovat uhlí a koks. Jako palivo nikdy nepoužívejte hořlavé kapaliny nebo odpady typu: tapety, dřevotřískové desky, umělé hmoty, napouštěné dřevo nebo samotné hobliny, piliny. Spalování takovýchto	Nas lareiras, é possível queimar lenha em pedaços, briquetes de madeira prensada e, em alguns casos, até briquetes de carvão. O teor de humidade da madeira queimada deve ser inferior a 20%, idealmente 10%. A regra geral é que quanto menor for o teor de água no combustível, maior será o seu poder calorífico. O teor de humidade recomendado para a madeira é obtido armazenando-a durante pelo menos dois anos num local ventilado. O teor de água nos briquetes deve ser especificado pelo fabricante. Os briquetes devem ser armazenados em ambiente seco, caso contrário existe o risco de desintegração. O tamanho recomendado para o armazenamento e queima de lenha em pedaços é de 3 a 6 cm de diâmetro e 20 a 30 cm de comprimento. É proibido queimar carvão e coque nas lareiras. Nunca utilize líquidos inflamáveis ou resíduos como papel de parede, aglomerado, plásticos, madeira impregnada ou aparas, serradura como combustível. A queima destes materiais é perigosa.
2	2

Página original 9

Texto original	Português (Portugal)
materiálů škodí nejen životnímu prostředí, ale také zkracuje životnost kamen, nadto může dojít i k poškození kamen/komína.	A utilização de materiais inadequados não só prejudica o ambiente, como também reduz a vida útil do fogão e pode danificar o fogão/chaminé.
Poznámka	Observação
Kůru, která se nachází na dřevěných polenech, je samozřejmě také možno spalovat.	A casca encontrada nos troncos de madeira também pode ser queimada, claro.
Výhřevnost některých druhů dřeva při 20% vlhkosti	Valor calorífico de alguns tipos de madeira a 20% de humidade
Druh dřeva	Tipo de madeira
Výhřevnost kWh/plm	Valor calorífico kWh/plm
Výhřevnost kWh/1 kg	Valor calorífico kWh/1 kg
Hmotnost kg/plm	Peso kg/plm
Smrk, jedle	Abeto, pinheiro
4,0	4,0
1957	1957
485	485
Modřín	Lariço
4,0	4,0
2461	2461
610	610
Borovice	Pinho
4,0	4,0
2280	2280
565	565
Dub, buk	Carvalho, Faia
3,8	3,8
2743	2743
726	726
Tabulka č. 2	Tabela nº 2
plm = plnometr (m3)	plm = metro cúbico (m3)
3. Bezpečnost provozu	3. Segurança operacional
3.1. Všeobecná ustanovení	3.1. Disposições gerais

Texto original	Português (Portugal)
Spotřebič smí být používán v normálním - vnitřním prostředí dle místních předpisů a norem. Při změně tohoto prostředí, kdy by mohlo vzniknout byť i přechodné nebezpečí požáru nebo výbuchu (např. při lepení lina, PVC, při práci s nátěrovými hmotami apod.) musí být kamna včas, před vznikem nebezpečí, vyřazena z provozu. Dále je kamna možné používat až po důkladném odvětrání prostoru.	O aparelho pode ser utilizado em ambientes interiores normais, de acordo com as normas e regulamentos locais. Ao alterar este ambiente, quando existe o risco, mesmo que temporário, de incêndio ou explosão (por exemplo, ao colar linóleo, PVC, ao trabalhar com tintas, etc.), o fogão deve ser retirado de serviço com a devida antecedência, antes de o risco se concretizar. Além disso, o fogão só pode ser utilizado após a área ter sido completamente ventilada.
VAROVÁNÍ	AVISO
CZ	CZ
Kamna nesmí být uváděna do provozu společně s automaticky řízenými ventilačními systémy v bytě.	O fogão não deve ser utilizado em conjunto com sistemas de ventilação controlados automaticamente no apartamento.
Poznámka	Observação
Výjimky: Kamna s certifikátem RLU mohou být provozována i s ventilačními systémy (např. digestoří, nebo odvětrávanou sušičkou prádla) za předpokladu, že jsou řádně připojena k externímu přívodu vzduchu.	Exceções: Os fogões com certificação RLU também podem ser operados com sistemas de ventilação (por exemplo, um exaustor ou uma máquina de secar roupa com ventilação), desde que estejam devidamente ligados a uma entrada de ar exterior.
3.2. Bezpečná vzdálenost kamen od hořlavých hmot	3.2. Distância de segurança do fogão em relação a materiais inflamáveis
Při instalaci kamen v prostoru s předměty, které obsahují hořlavé materiály (tab. č. 3), musí být dodrženy bezpečnostní vzdálenosti. Bezpečnostní vzdálenosti jsou uvedené na výrobním štítku a v technickém listu výrobku. Pro názornost nahlédněte do přílohy č.1.	Ao instalar o fogão num espaço com objetos que contenham materiais inflamáveis (Tabela 3), devem ser observadas as distâncias de segurança. As distâncias de segurança estão indicadas na etiqueta do produto e na ficha técnica. Para maior clareza, consulte o Anexo 1.
Třídy reakce na oheň stavebních výrobků	Reação ao fogo: classes de produtos de construção
Třída reakce na oheň	aula de reação ao fogo
Orientační příklad výrobku	Exemplo indicativo do produto
nehořlavé	não inflamável
výrobky z keramiky, žuly, pískovce, skla, kovu, betonu, tepelně izolační deska z minerálních vláken	Produtos feitos de cerâmica, granito, arenito, vidro, metal, betão, placa de isolamento térmico feita de fibras minerais.
A1	A1
sádrokartonová nebo sádrovláknitá deska	placa de gesso cartonado ou placa de fibra de gesso
A2	A2
3	3

Página original 10

Texto original	Português (Portugal)
hořlavé	inflamável
kontaktní zateplovací systém s hořlavým tepelným izolantem (např. expandovaný polystyren), vinylové podlahy, cementotřískové desky	Sistema de isolamento por contacto com isolamento térmico inflamável (ex.: poliestireno expandido), pavimentos vinílicos, placas de partículas aglomeradas com cimento.
B	B
dřevo listnaté, překližka, tvrzený papír, umakart, deska z fenolické pěny	madeira dura, madeira compensada, cartão endurecido, aglomerado, placa de espuma fenólica
C	C
konstrukční dřevo, dřevotřískové desky, solodur, korkové desky, pryž, podlahoviny	madeira estrutural, aglomerado, solodur, placas de cortiça, borracha, pavimentos
D	D
dřevovláknité desky, polystyren, polyuretan	placa de fibra, poliestireno, poliuretano
E	E
výrobky, u kterých třída nebyla stanovena	produtos para os quais a classe não foi determinada
F	F
Tabulka č. 3	Tabela nº 3
3.3. Bezpečná vzdálenost kamen od nehořlavých hmot	3.3. Distância de segurança do fogão em relação a materiais não combustíveis
Při instalaci kamen v prostoru s předměty, které neobsahují hořlavé materiály (tab. č. 3), musí být dodrženy minimální vzdálenosti ze zadní strany 100 mm. Z boční strany, pokud není prosklená, 200 mm. Minimální vzdálenost od prosklených ploch je shodná se vzdálenostmi od hořlavých materiálů, viz výrobní štítek a technický list.	Ao instalar o fogão num espaço com objetos que não contenham materiais inflamáveis (tabela nº 3), a distância mínima da parte traseira deve ser de 100 mm. Da lateral, se não houver vidro, a distância mínima é de 200 mm. A distância mínima das superfícies envidraçadas é a mesma que a distância dos materiais inflamáveis; consulte a etiqueta do produto e a ficha técnica.
3.4. Bezpečná vzdálenost kouřovodu od hořlavých hmot	3.4. Distância de segurança da chaminé em relação aos materiais inflamáveis
Bezpečná vzdálenost od obložení zárubní dveří a podobně umístěných stavebních konstrukcí z hořlavých hmot a od instalací potrubí včetně jeho izolací je min. 200 mm. Od ostatních částí konstrukcí z hořlavých hmot min. 400 mm. Jedná se například o stavební hmoty dle tabulky č. 3.	A distância de segurança em relação aos batentes das portas e estruturas similares de materiais inflamáveis, bem como às instalações de tubagens, incluindo o seu isolamento, é de, no mínimo, 200 mm. De outras partes de estruturas feitas de materiais inflamáveis, a distância mínima é de 400 mm. Isto inclui, por exemplo, os materiais de construção conforme a Tabela nº 3.
3.5. Pokyny pro bezpečný provoz	3.5. Instruções para uma operação segura
K zatápění a topení nesmí být používány žádné hořlavé kapaliny! Dále je zakázáno spalovat jakékoliv plasty, dřevěné materiály s různými chemickými pojivy (dřevotřísky atd.) a také domovní netříděný odpad se zbytky plastů aj.	É proibido o uso de líquidos inflamáveis para iluminação e aquecimento! É também proibido queimar plásticos, materiais de madeira com diversos aglutinantes químicos (lascas, etc.), bem como lixo doméstico não selecionado com resíduos plásticos, etc.
CZ	CZ

Texto original	Português (Portugal)
Kamna musí obsluhovat pouze dospělé osoby! Ponechat děti u kamen bez dozoru dospělých je nepřípustné. Povrch kamen je přehřátý, zejména prosklené plochy, dotykem si můžete způsobit těžké popáleniny. Provoz kamen vyžaduje občasnou obsluhu a dozor. Pro bezpečné ovládání regulátorů a pro manipulaci s uzávěry dvířek slouží ochranná rukavice, která je součástí každé dodávky kamen. Na kamna je zakázáno během provozu a dokud jsou teplá, odkládat jakékoli předměty z hořlavých hmot, které by mohly způsobit požár. Do rozehřáté pícky s keramickým obkladem nepokládejte žádné nádoby se studeným obsahem, hrozí prasknutí obkladu. Dbejte na zvýšenou opatrnost při manipulaci s popelníkem a při odstraňování horkého popela, protože hrozí nebezpečí popálení. Horký popel nesmí přijít do styku s hořlavými předměty – např. při sypání do nádob komunálního odpadu.	O fogão só deve ser operado por adultos! Não é permitido deixar crianças perto do fogão sem a supervisão de um adulto. A superfície do fogão fica sobreaquecida, especialmente as superfícies de vidro, e o contacto com estas pode causar queimaduras graves. A utilização do fogão requer supervisão e operação ocasionais. Uma luva de proteção, incluída em cada entrega do fogão, deve ser utilizada para operar os reguladores e manusear os fechos das portas em segurança. É proibido colocar objetos inflamáveis sobre o fogão durante o funcionamento e enquanto este estiver quente, pois pode provocar um incêndio. Não coloque recipientes com conteúdo frio num fogão com revestimento cerâmico aquecido, pois existe o risco de o revestimento rebentar. Tenha muito cuidado ao manusear o cinzeiro e ao remover as cinzas quentes, pois existe o risco de queimaduras. As cinzas quentes não devem entrar em contacto com objetos inflamáveis, por exemplo, quando as despejam em contentores de lixo doméstico.
Kamna smí být provozována pouze podle tohoto návodu. Na kamnech není přípustné provádět žádné neoprávněné úpravy.	O fogão só pode ser operado de acordo com estas instruções. Nenhuma modificação não autorizada pode ser feita no fogão.
4. Instalace krbových kamen a jejich napojení na komín	4. Instalação do recuperador de calor a lenha e sua ligação à chaminé
UPOZORNĚNÍ	PERCEBER
Při montáži krbových kamen musí být dodrženy všechny místní předpisy, včetně předpisů, které se týkají národních a evropských norem pro tento druh spotřebiče.	Ao instalar uma lareira a lenha, devem ser observadas todas as normas locais, incluindo as normas nacionais e europeias para este tipo de aparelho.
4	4

Página original 11

Texto original	Português (Portugal)
4.1. Připojení kamen ke komínu nebo komínové vložce	4.1. Ligação do recuperador à chaminé ou ao inserto da chaminé
Připojení krbových kamen na komínový průduch smí být provedeno pouze dle místních předpisů pro tento druh spotřebičů. Pro názornost nahlédněte do přílohy č.2. Pro zajištění správné funkce kamen je nutné, aby byl zaručen správný tah komína v hrdle kouřovodu.	A ligação da lareira à chaminé só pode ser efetuada de acordo com as normas locais aplicáveis a este tipo de aparelho. Para maior clareza, consulte o Anexo n.º 2. Para garantir o correto funcionamento da lareira, é necessário assegurar uma tiragem adequada na chaminé.
Údaj o minimálním tahu je vždy uveden v technickém listu pro příslušný typ kamen. Nedodržení doporučeného tahu komína může způsobit trvalé poškození konstrukce kamen. Při nízkém tahu komína dochází k zčernání skla, snížení tepelného výkonu topidla, zanášení kouřových cest. Při přikládání může dojít k úniku spalin do místnosti. Z tohoto důvodu doporučujeme pravidelnou kontrolu komína a pravidelné provádění údržby topidla. V případech, kdy je tah komína příliš vysoký a přesáhne 20 Pa je vhodné nainstalovat vhodnou komínovou klapku (např. kouřová trubka s klapkou). Příliš vysoký tah může být zdrojem potíží při provozu, např. příliš intenzivním spalováním, vysokou spotřebou paliva a také může vést k trvalému poškození topidla.	A tiragem mínima recomendada é sempre indicada na ficha técnica do respectivo modelo de fogão. O não cumprimento da tiragem recomendada pode causar danos permanentes na estrutura do fogão. Uma tiragem insuficiente provoca o escurecimento do vidro, a redução da potência térmica do aquecedor e o entupimento das condutas de fumos. Durante o abastecimento, os gases de combustão podem vazar para o ambiente. Por este motivo, recomendamos verificações regulares da chaminé e manutenção periódica do aquecedor. Nos casos em que a tiragem da chaminé é excessiva e ultrapassa os 20 Pa, é aconselhável a instalação de um regulador de tiragem adequado (por exemplo, um tubo de fumo com regulador). Uma tiragem excessiva pode causar problemas durante o funcionamento, como uma combustão demasiado intensa, um elevado consumo de combustível e pode também levar a danos permanentes no aquecedor.
Poznámka	Observação
Krbová kamna se zadním vývodem doporučujeme připojit ke komínu přímým napojením s max. délkou 0,5 m bez použití kolena. Jakýkoliv jiný způsob napojení doporučujeme konzultovat s odbornou kominickou firmou.	Recomendamos a ligação das lareiras com saída traseira à chaminé através de uma ligação direta com um comprimento máximo de 0,5 m, sem utilização de cotovelo. Para qualquer outro método de ligação, recomendamos a consulta de uma empresa especializada em limpeza de chaminés.
4.2. Napojení kamen na komínový průduch	4.2. Ligação do recuperador à chaminé
Krbová kamna doporučujeme připojit na samostatný komínový průduch. Ke společnému komínovému průduchu je možné kamna připojit jen při dodržení místních předpisů a norem. Kamna nelze napojit na společný průduch s plynovým spotřebičem. Nejmenší účinná výška komínového průduchu je 5 m. V jednotlivých případech je možno připojit spotřebič i do komínového průduchu s menší účinnou výškou než 5 m, pokud se prokáže výpočtem spalinové cesty, že je tato výška pro připojovaný spotřebič dostačující.	Recomendamos ligar a lareira a uma chaminé separada. A lareira só pode ser ligada a uma chaminé comum se as normas e regulamentos locais forem respeitados. A lareira não pode ser ligada a uma chaminé comum com outro aparelho a gás. A altura mínima útil da chaminé é de 5 m. Em casos específicos, o aparelho pode também ser ligado a uma chaminé com uma altura útil inferior a 5 m, se o cálculo do percurso dos gases de combustão comprovar que essa altura é suficiente para o aparelho ligado.
Poznámka	Observação
Kruhový komínový průduch musí mít průměr nejméně 140 mm (min 0,015 m2). Pro krbová kamna s průměrem hrdla kouřovodu 150 mm musí být průměr komínového průduchu nejméně 150 mm.	A conduta circular da chaminé deve ter um diâmetro de, pelo menos, 140 mm (mínimo de 0,015 m²). Para fogões com um diâmetro do gargalo da chaminé de 150 mm, o diâmetro da conduta da chaminé deve ser de, pelo menos, 150 mm.
CZ	CZ

Texto original	Português (Portugal)
4.3. Pokyny pro instalaci a zajištění kouřovodu	4.3. Instruções para a instalação e fixação da chaminé
Odtahové hrdlo spojte s komínem nejkratší možnou cestou tak, aby délka kouřových cest byla maximálně 1,5 m dlouhá. Kouřové roury a koleno mezi sebou těsně spojte s přesahem min. 60 mm a dbejte na to, aby byly spoje sestaveny vždy souhlasně s prouděním spalin. Spoj kouřovodu a odtahového hrdla kamen zajistěte nýtem nebo kolíkem, totéž udělejte i s kouřovými rourami a kolenem. Otvor vstupu do komína opatřete kovovou zděří, odpovídajícího průměru. Kouřovod by měl směrem k sopouchu stoupat pod úhlem cca 10°.	Ligue o tubo de exaustão à chaminé pelo caminho mais curto possível, de modo a que o comprimento do percurso do fumo seja no máximo de 1,5 m. Ligue os tubos de fumo e o cotovelo firmemente, com uma sobreposição de pelo menos 60 mm, e certifique-se de que as juntas estão sempre alinhadas com o fluxo dos gases de combustão. Fixe a ligação entre o tubo de fumo e o tubo de exaustão do fogão com um rebite ou um pino; faça o mesmo com os tubos de fumo e o cotovelo. Instale uma grelha metálica com o diâmetro adequado à entrada da chaminé. O tubo de fumo deve subir em direção à chaminé com um ângulo de aproximadamente 10°.
4.4. Instalace (ustavení) kamen do prostoru (místnosti)	4.4. Instalação (posicionamento) do fogão no espaço (cómodo)
Před instalací krbových kamen je nutné provést ověření nosnosti podlahy (stropu), zda splňuje podmínky únosnosti pro příslušný typ kamen v závislosti na jejich hmotnosti. Kamna musí být nainstalována na tepelněizolační nehořlavé podložce, která přesahuje půdorys kamen po stranách a vzadu minimálně o 100 mm a vpředu o 300 mm. Pokud se použije plechová podložka, musí mít tloušťku min. 2 mm. Pro názornost nahlédněte do přílohy č. 1.	Antes de instalar uma lareira a lenha, é necessário verificar a capacidade de carga do pavimento (teto) para garantir que esta cumpre as condições de carga exigidas para o tipo de lareira em questão, considerando o seu peso. A lareira deve ser instalada sobre uma base isolante térmica e não combustível, que ultrapasse a área de contacto da lareira em pelo menos 100 mm nas laterais e na parte traseira, e em 300 mm na parte frontal. Caso seja utilizada uma base de chapa metálica, esta deve ter, no mínimo, 2 mm de espessura. Para mais detalhes, consulte o Anexo nº 1.
5	5

Página original 12

Texto original	Português (Portugal)
Poznámka	Observação
Pro možnost čištění spotřebiče, kouřovodu a komína je ke snadnému přístupu nutné ponechat dostatečný prostor.	Deve existir espaço suficiente para facilitar o acesso e a limpeza do aparelho, da conduta de fumos e da chaminé.
4.5. Čistění topidla a komínu	4.5. Limpeza do esquentador e da chaminé
Při instalaci kamen ke komínovému průduchu je nutno zabezpečit možnost čištění kouřových trubek a komína. Pravidelným čištěním kouřových trubek a spalovacího prostoru v kamnech zvýšíte užitné vlastnosti topidla. Taktéž pravidelným čištěním komína zabráníte případnému vznícení tuhých částic zplodin usazených na stěnách komína.	Ao instalar o recuperador na chaminé, é necessário garantir a possibilidade de limpeza dos tubos de fumo e da própria chaminé. A limpeza regular dos tubos de fumo e da câmara de combustão do fogão aumentará a eficiência do aparelho. A limpeza regular da chaminé evitará também a possível ignição de partículas sólidas de gases de escape depositadas nas paredes da chaminé.
4.6. Požár v komíně	4.6. Incêndio na chaminé
V případě vzniku požáru v komíně je nutné oheň v kamnech okamžitě uhasit, vybráním hořících zbytků paliva pomocí lopatky do vhodné nehořlavé nádoby a ihned volat hasiče (linka 150) nebo linku 112 integrovaného záchranného systému.	Em caso de incêndio na chaminé, é necessário extinguir imediatamente o fogo no fogão, removendo os resíduos de combustível em chamas com uma pá para um recipiente adequado e não inflamável, e ligando imediatamente para os bombeiros (linha 150) ou para a linha 112 do sistema integrado de resgate.
4.7. Externí přívod spalovacího vzduchu	4.7. Alimentação externa de ar para combustão
Pro proces spalování musí být zajištěn přívod dostatečného množství čerstvého vzduchu. Při spalování dřeva spotřebují kamna až 15 m³ čerstvého vzduchu za hodinu. U novodobých staveb může být jejich izolovanost od vnějšího prostředí (plastová okna apod.) velmi vysoká. Další problémy mohou způsobit odsavače vzduchu nebo jiná tepelná zařízení, které pracují v místnosti nebo v prostoru s kamny. Výrazně se tím snižuje kvalita procesu spalování doprovázeného dehtováním a zanášením kouřových cest a také může dojít při přikládání ke kouření do místnosti. Dostatečný přívod vzduchu zabezpečte otevřenými okny nebo dveřmi do vedlejší, lépe větrané místnosti. Vhodnější je však současně s instalací topidla zajistit větrací otvor pro přívod vzduchu opatřený regulační větrací mřížkou, která musí být zabezpečena proti ucpání.	É fundamental garantir um fornecimento suficiente de ar fresco para o processo de combustão. Ao queimar lenha, os fogões consomem até 15 m³ de ar fresco por hora. Nos edifícios modernos, o isolamento do ambiente exterior (janelas de PVC, etc.) pode ser bastante elevado. Outros problemas podem ser causados por exaustores ou outros aparelhos de aquecimento que funcionem na mesma divisão ou na área do fogão. Isto reduz significativamente a qualidade da combustão, podendo provocar a acumulação de resíduos e a obstrução das saídas de fumo, além de gerar fumo no ambiente durante o abastecimento. Para garantir um fornecimento de ar adequado, abra as janelas ou portas para uma divisão adjacente com melhor ventilação. No entanto, o ideal é instalar uma abertura de ventilação com grelha de regulação, que deve ser bem vedada para evitar obstruções, no momento da instalação do fogão.
CZ	CZ
UPOZORNĚNÍ	PERCEBER
Vedení externího spalovacího vzduchu by mělo zohledňovat riziko tvorby kondenzátu a jeho negativní vliv na životnost zařízení. Pokud se v kamnech netopí, uzavřete ovladačem přívod externího vzduchu (poloha „0“), zabráníte tím korozi kamen. Na poškození kamen způsobené kondenzací vody se nevztahuje záruka.	A entrada de ar exterior para combustão deve ter em conta o risco de condensação e o seu impacto negativo na vida útil do aparelho. Se o fogão não estiver a aquecer, feche a entrada de ar exterior com o comando (posição "0") para evitar a corrosão do fogão. Os danos no fogão causados por condensação de água não estão cobertos pela garantia.
5. Návod k obsluze	5. Instruções de operação
UPOZORNĚNÍ	PERCEBER

Texto original	Português (Portugal)
Při provozu krbových kamen musí být dodrženy všechny místní předpisy, včetně předpisů, které se týkají národních a evropských norem pro tento druh spotřebiče.	Quando se utiliza uma lareira a gás, devem ser respeitadas todas as normas locais, incluindo as normas nacionais e europeias aplicáveis a este tipo de aparelho.
6	6

Página original 13

Texto original	Português (Portugal)
5.1. První uvedení krbových kamen do provozu	5.1. Colocar o fogão em funcionamento pela primeira vez
Před prvním uvedením do provozu je třeba odstranit případné nálepky ze skla dvířek, díly příslušenství z popelníku, resp. z ohniště, toto platí i pro případné přepravní pojistky. Podle obrázku z technické dokumentace zkontrolujte, zda jsou správně usazeny volně ložené clony pro směrování tahu, tvárnice či zábrana (je možné, že během transportu nebo při instalaci kamen sklouzly ze správné polohy). Pokud zjistíte některou závadu v usazení, proveďte její nápravu, jinak bude ohrožena správná funkce topidla. Na povrchovou úpravu krbových kamen je použita žáruvzdorná barva, která se při prvním zátopu, po přechodném změknutí, vytvrzuje. Při fázi změknutí dejte pozor na zvýšené nebezpečí poškození laku rukou nebo nějakým předmětem. Při prvním zátopu musí být kamna „zahořena“ malým plamenem, spalováním menšího množství paliva při nižší teplotě. Všechny materiály si musí zvyknout na tepelnou zátěž. Opatrným roztopením zabráníte vzniku trhlin v šamotových cihlách, poškození laku a deformaci materiálů konstrukce kamen. Případný zápach při vytvrzování barvy brzy zmizí – doporučujeme intenzivní odvětrání prostoru. Pokud jsou v tomto prostoru domácí zvířata nebo ptáci, přemístěte je na přechodnou dobu jinam. U typů kamen, kde je v přikládacích dvířkách použité dělené sklo ze tří částí, zkontrolujte, zda-li nedošlo během transportu nebo během používání kamen k rozestupu jednotlivých dílů skla. Odstranění mezer mezi skly přikládacích dvířek s děleným sklem: částečně uvolněte matice šroubů u držáků skla. Jednotlivé části skel opatrně přisuňte tak, aby se hrany skel navzájem dotýkaly. Držáky skel znovu citlivě maticemi dotáhněte.	Antes da primeira utilização, é necessário remover quaisquer autocolantes do vidro da porta, peças acessórias do cinzeiro ou da câmara de combustão, incluindo quaisquer dispositivos de segurança de transporte. De acordo com a imagem na documentação técnica, verifique se as telas, blocos ou barreiras de direcionamento de correntes de ar soltas estão corretamente encaixadas (é possível que tenham saído da posição correta durante o transporte ou a instalação do fogão). Se detetar algum defeito no encaixe, corrija-o, caso contrário, o correto funcionamento do aquecedor ficará comprometido. O revestimento da lareira é feito com tinta resistente ao calor, que endurece durante a primeira ignição, após um período de amolecimento temporário. Durante a fase de amolecimento, tenha cuidado com o risco acrescido de danificar a tinta com a mão ou com algum objeto. Na primeira ignição, o fogão deve ser aceso com uma pequena chama, queimando uma menor quantidade de combustível a uma temperatura mais baixa. Todos os materiais devem ser adaptados à carga térmica. Ao aquecer cuidadosamente, evitará fissuras nos tijolos refratários, danos na pintura e deformações nos materiais da estrutura do fogão. Qualquer odor que possa surgir durante a cura da tinta desaparecerá em breve – recomendamos uma ventilação ambiente intensa. Caso existam animais de estimação ou pássaros na divisão, transfira-os temporariamente para outro local. Para fogões com porta de carregamento em vidro dividido em três partes, verifique se as partes individuais do vidro se separaram durante o transporte ou a utilização do fogão. Para remover as folgas entre os vidros da porta de carregamento com vidro dividido: desaperte parcialmente as porcas dos parafusos dos suportes do vidro. Mova cuidadosamente as partes individuais do vidro até que as bordas se toquem. Aperte novamente os suportes do vidro com cuidado, utilizando as porcas.
5.2. Zapálení a topení	5.2. Ignição e aquecimento

Texto original	Português (Portugal)
Pro snadnější rozhoření nejdříve položte na dno ohniště, resp. na rošt 2 až 3 menší dřevěná polena, na ně papír nebo schválené podpalovače, poté chrastí nebo dřevěné třísky, drobné dřevo a nakonec silnější polínka. Paliva naložte větší množství (cca. do 2/3 výšky vyzdívky). Naložením většího množství paliva zajistíte dostatečnou dobu hoření pro zahřátí komínového tělesa a tím i jeho správnou funkci. Regulátor primárního vzduchu otevřete na maximum. Někdy je pro lepší zapálení paliva vhodné zredukovat i přívod sekundárního vzduchu. Po zapálení musí být dvířka ohniště uzavřena. Jakmile se palivo řádně rozhoří pomocí regulátorů přívodu vzduchu, nastavte klidné, spíše tlumené spalování. Pro seřízení plamene a hoření můžete použít ustanovení z technické dokumentace nebo z tabulky č. 1. Roštování se provádí dle potřeby ručně	Para facilitar o acendimento, coloque primeiro 2 a 3 pequenos toros de lenha no fundo da fornalha ou sobre a grelha, depois papel ou acendalhas aprovadas, seguidos de ramos ou aparas, lenha miúda e, por fim, toros mais grossos. Coloque uma quantidade maior de combustível (até cerca de 2/3 da altura do revestimento interior). A maior carga de combustível garante um tempo de combustão suficiente para aquecer a chaminé e assegurar o seu funcionamento correto. Abra totalmente o regulador do ar primário. Por vezes, convém também reduzir a entrada de ar secundário para facilitar o acendimento. Após o acendimento, a porta da fornalha deve ficar fechada. Quando o combustível estiver a arder bem, ajuste os reguladores de ar para obter uma combustão calma e moderada. Para regular a chama e a combustão, siga a

Texto original	Português (Portugal)
pomocí pohrabáče, nebo pomocí roštovací páky pokud je topidlo vybaveno pohyblivým roštem.	documentação técnica ou a tabela n.º 1. Remova as cinzas da grelha conforme necessário, manualmente com um atiçador ou com a alavanca de sacudimento, se o aparelho tiver uma grelha móvel.
CZ	CZ
UPOZORNĚNÍ	PERCEBER
Dvířka ohniště (spalovací komory) a dvířka popelníku (jsou-li použity) musí být vždy uzavřeny, vyjma uvádění do provozu, doplňování paliva a odstraňování popela.	A porta da fornalha (câmara de combustão) e a porta da gaveta de cinzas (se existir) devem estar sempre fechadas, exceto durante a colocação em funcionamento, reabastecimento e remoção de cinzas.
UPOZORNĚNÍ	PERCEBER
Po každém delším přerušením provozu kamen je nutné před opakovaným zapálením provést kontrolu průchodnosti a čistoty kouřovodů, komína a spalovacího prostoru kamen.	Após cada interrupção prolongada do funcionamento do fogão, é necessário verificar a desobstrução e a limpeza dos tubos de exaustão, da chaminé e da câmara de combustão antes de o reacender.
5.3. Přikládání paliva	5.3. Abastecimento de combustível
Pro zabránění úniku kouřových plynů do místnosti při přikládání doporučujeme: přibližně 5 až 10 vteřin před otevřením dvířek ohniště plně otevřete primární regulátor vzduchu, pak přikládací dvířka nejprve mírně pootevřete, vyčkejte několik vteřin na odsátí kouřových zplodin do komína a teprve potom dvířka otevřete naplno. Po otevření přikládacích dvířek je vždy nutné zvýšit pozornost, hrozí vypadnutí žhavých oharků. Po přiložení paliva dvířka ohniště opět uzavřete. Po rozhoření paliva (bez čadivého plamene) regulátor znovu vraťte do původní polohy (popř. uzavřete). Při přikládání dbejte na to, aby palivo nepřesahovalo nad úroveň šamotové (vermiculitové) vyzdívky spalovacího prostoru. Množství přikládaného paliva má odpovídat hodinové informativní spotřebě pro dané topidlo (viz. technická dokumentace). Při přetápění může dojít k trvalému poškození konstrukce kamen.	Para evitar que os gases de combustão se escapem para o ambiente ao adicionar combustível, recomendamos: aproximadamente 5 a 10 segundos antes de abrir a porta da lareira, abra completamente o regulador de ar primário; em seguida, abra ligeiramente a porta de combustível, aguarde alguns segundos para que os gases de combustão sejam expelidos pela chaminé e só depois abra a porta completamente. Após abrir a porta de combustível, é sempre necessário ter mais cuidado, pois existe o risco de queda de brasas incandescentes. Após adicionar combustível, volte a fechar a porta da lareira. Depois de o combustível queimar completamente (sem chamas fuliginosas), volte a colocar o regulador na sua posição original (ou feche-o). Ao adicionar combustível, certifique-se de que a quantidade não ultrapassa o nível do revestimento de argila refractária (vermiculite) da câmara de combustão. A quantidade de combustível adicionada deve corresponder ao consumo horário indicado para o aquecedor em questão (consultar documentação técnica). O sobreaquecimento pode causar danos permanentes na estrutura do fogão.
7	7

Página original 14

Texto original	Português (Portugal)
Poznámka	Observação
Nadměrnému unikání spalin do místnosti při přikládání, zabráníte doplňováním paliva po jeho vyhoření na žhavý základ.	Para evitar o vazamento excessivo de gases de combustão para o ambiente ao acender a lareira, adicione combustível sobre a base quente após este ter queimado completamente.
5.4. Čistota skla	5.4. Limpeza do vidro
Na zachování čistoty průhledného okénka má vliv vedle používání vhodného paliva, dostatečného přívodu spalovacího vzduchu (zejména sekundárního) a odpovídajícího komínového tahu také způsob, jak jsou krbová kamna obsluhována. V této souvislosti doporučujeme přikládat pouze jednu vrstvu paliva a to tak, aby bylo palivo co nejrovnoměrněji rozprostřeno po topeništi a aby bylo co nejdále od skla. Toto platí i pro brikety (vzdálenost mezi nimi 5 až 10 mm). V případě znečištění skla při topení doporučujeme zvýšit intenzitu hoření otevřením primárního regulátoru vzduchu, čímž se většinou sklo samovolně vyčistí.	Para além de utilizar combustível adequado, garantir um fornecimento de ar suficiente para a combustão (especialmente ar secundário) e uma tiragem adequada da chaminé, a forma como o fogão é operado também influencia a limpeza do vidro transparente. Neste sentido, recomendamos a adição de apenas uma camada de combustível, de modo a que este se espalhe o mais uniformemente possível sobre a câmara de combustão e se mantenha o mais afastado possível do vidro. Isto também se aplica aos briquetes (distância entre eles de 5 a 10 mm). Caso o vidro fique sujo durante o aquecimento, recomendamos aumentar a intensidade da queima abrindo o regulador de ar primário, o que geralmente limpa o vidro por si só.
5.5. Provoz během přechodného období a při zhoršených klimatických podmínkách	5.5. Operação durante o período de transição e em condições climatéricas adversas
V přechodném období, resp. při vyšších venkovních teplotách nad 15 °C, při deštivých a vlhkých dnech, při prudkém nárazovém větru může podle okolností dojít ke zhoršení komínového tahu (tahu z kamen), takže spaliny nejsou plně odváděny. Proto musí být krbová kamna v tomto období provozována s co nejmenším množstvím paliva, aby bylo možno otevřením přívodů vzduchu zlepšit hoření a tah komína.	Durante o período de transição, ou a temperaturas exteriores superiores a 15 °C, em dias chuvosos e húmidos, com fortes rajadas de vento, a tiragem da chaminé (corrente de ar proveniente do recuperador) pode deteriorar-se consoante as circunstâncias, de modo a que os gases de combustão não sejam totalmente expelidos. Por conseguinte, o recuperador de calor a lenha deve ser operado com a menor quantidade possível de combustível durante este período, para que a combustão e a tiragem da chaminé possam ser melhoradas através da abertura das entradas de ar.
5.6. Záměna záslepného členu za výměník	5.6. Substituição do elemento de bloqueio por um permutador
U některých typů krbových kamen je v konstrukci našroubován tzv. záslepný člen, který zároveň slouží jako usměrňovač tahu. Tyto typy kamen mohou být po vyjmutí tohoto záslepného členu doplněny o teplovodní výměník s možností připojení topných těles pro vytápění sousedních místností, nebo zásobníkového ohřívače vody. Teplovodní výměník se dodává jako zvláštní příslušenství s podrobným návodem na jejich instalaci. Připojení krbových kamen s výměníkem k teplovodnímu rozvodu svěřte vždy specializované, odborné firmě.	Alguns tipos de lareiras a lenha possuem um elemento de vedação aparafusado à estrutura, que também funciona como regulador de tiragem. Após a remoção deste elemento, estes tipos de lareiras podem ser complementados com um permutador de calor de água quente, com a possibilidade de ligar resistências para aquecer divisões adjacentes, ou um esquentador de acumulação. O permutador de calor de água quente é fornecido como acessório separado, com instruções detalhadas para a sua instalação. A ligação das lareiras a lenha com permutador de calor ao sistema de distribuição de água quente deve ser sempre feita por uma empresa especializada e profissional.
CZ	CZ

Texto original	Português (Portugal)
UPOZORNĚNÍ	PERCEBER
Krbová kamna, která jsou vybavena výměníkem nelze provozovat bez připojení k teplovodnímu rozvodu a bez vodní náplně, příp. bez náplně nemrznoucí směsi.	Os fogões a lenha equipados com permutador de calor não podem ser operados sem estarem ligados ao sistema de distribuição de água quente e sem o abastecimento de água ou de mistura anticongelante.
5.7. Vynášení popela	5.7. Remoção de cinzas
Podle délky a intenzity topení je nutné pomocí pohrabáče nebo roštovacího zařízení (pokud je topidlo vybaveno pohyblivým roštem) sklepávat popel přes rošt do popelníku.	Dependendo da duração e da intensidade do aquecimento, é necessário utilizar um ancinho ou uma grelha (se o aquecedor estiver equipado com uma grelha móvel) para derrubar as cinzas sobre a grelha, encaminhando-as para o cinzeiro.
Dbejte na to, aby nebyl popelník přeplňován, mohlo by dojít k zabránění přívodu vzduchu pod rošt a následným problémům se zapálením a hořením paliva.	Certifique-se de que não enche demasiado o cinzeiro, pois isso pode bloquear a entrada de ar por baixo da grelha e causar problemas de ignição e combustão do combustível.
Popelník je nejlépe vynášet za studena při přípravě na další zatopení. Při tom je třeba dbát na to, aby byla řádně vyčištěna spalovací komora. Hromadění popela ve spalovací komoře může způsobit poškození vyzdívky. Popel ze spáleného dřeva je možné použít do kompostů nebo jako hnojivo.	O ideal é retirar a gaveta de cinzas quando estiver fria, preparando-a para a próxima queima. É necessário ter cuidado para garantir que a câmara de combustão está devidamente limpa. A acumulação de cinzas na câmara de combustão pode danificar o revestimento. As cinzas da madeira queimada podem ser utilizadas na compostagem ou como fertilizante.
UPOZORNĚNÍ	PERCEBER
Před vyprazdňováním popelníku zkontrolujte, zda neobsahuje žhnoucí zbytky paliva, které by mohly způsobit požár v odpadní nádobě.	Antes de esvaziar o cinzeiro, verifique se não existem resíduos de combustível em combustão que possam provocar um incêndio no contentor do lixo.
8	8

Página original 15

Texto original	Português (Portugal)
6. Čištění a údržba	6. Limpeza e manutenção
6.1. Čištění topidla	6.1. Limpeza do aquecedor
Krbová kamna ve studeném stavu je nutné nejméně jednou ročně (po topné sezóně), případně i častěji, vyčistit. Při čištění je třeba odstranit usazeniny v kouřovodech, spalovacím prostoru a na clonách pro směrování tahu. Opravit, nejlépe výměnou, vypadlé části vyzdívky topeniště. Úplnost vyzdívky je nutné sledovat i během topné sezóny. Mezery mezi jednotlivými tvárnicemi slouží jako tepelná dilatace zamezující popraskání tvárnic a není vhodné mezery jakkoli vyplňovat (např. výmazovou hmotou), tak jak bylo zvykem u starších topidel na pevná paliva.	Uma lareira fria deve ser limpa pelo menos uma vez por ano (após a época de aquecimento), ou com maior frequência. Ao limpar, é necessário remover os depósitos nas chaminés, na câmara de combustão e nas telas de direcionamento da tiragem. Repare, de preferência substituindo, quaisquer partes soltas do revestimento da fornalha. A integridade do revestimento também deve ser monitorizada durante a época de aquecimento. Os espaços entre os blocos individuais servem para a expansão térmica, evitando que os blocos rachem, e não é aconselhável preencher estes espaços de qualquer forma (por exemplo, com massa de enchimento), como era costume nos aquecedores a combustível sólido mais antigos.
Popraskané tvárnice neztrácejí svojí funkčnost, pokud zcela nevypadnou!	Os blocos rachados não perdem a sua funcionalidade a menos que se soltem completamente!
Při čištění doporučujeme z kamen vyjmout volně ložené clony pro směrování tahu, je tím usnadněn přístup do prostoru nad nimi. Na čištění lakovaných částí povrchu topidla nikdy nepoužívejte vodu, vhodné je použít molitanovou houbu nebo měkký flanelový hadr.	Ao limpar, recomendamos que retire os defletores de ar soltos do fogão, o que facilita o acesso ao espaço acima dos mesmos. Nunca utilize água para limpar as partes pintadas da superfície do esquentador; é aconselhável utilizar uma esponja de espuma ou um pano de flanela macio.
Poznámka	Observação
U některých typů kamen je na svislé strany spalovacího prostoru použit materiál VERMICULITE. Z tohoto materiálu jsou také vyráběny i některé usměrňovače tahu. Materiály nelze nijak opravovat. V nutných případech se musí vyměnit. Uvedený materiál má vysoké tepelně-izolační vlastnosti a dobrou odolnost proti popraskání. Je méně odolný proti oděru, proto doporučujeme šetrnější zacházení při přikládání a čištění.	Em alguns tipos de fogões, utiliza-se vermiculite nas paredes verticais da câmara de combustão. Alguns defletores de tiragem também são feitos deste material. Os materiais não podem ser reparados de forma alguma. Se necessário, devem ser substituídos. O material possui elevadas propriedades de isolamento térmico e boa resistência a fissuras. É menos resistente à abrasão, pelo que recomendamos um manuseamento mais cuidadoso ao abastecer e limpar o fogão.
6.2. Čištění skla	6.2. Limpeza de vidros
Na vyčištění skla lze použít běžné přípravky na čištění sporáků a pečících trub, suchý měkký hadr nebo i noviny, případně speciální přípravek na čištění skel krbových kamen. Sklo se musí zásadně čistit pouze v chladném stavu. Při aplikaci přípravku na čištění skla se vyvarujte stékání přípravku na těsnící sňůru (vhodnější je gelová konzistence, např. MEFISTO) Přípravek při styku s těsněním může způsobit jeho poškození (tvrdnutí) a ztrátu jeho těsnící funkce.	Para limpar o vidro, pode utilizar produtos de limpeza comuns para fogões e fornos, um pano macio e seco ou até jornais, ou um produto específico para a limpeza de vidros de lareiras. O vidro deve ser limpo sempre que estiver frio. Ao aplicar o produto de limpeza, evite que este escorra para o cordão de vedação (uma consistência em gel é mais adequada, como o MEFISTO). O produto, em contacto com a vedação, pode provocar danos (endurecimento) e perda da sua função de vedação.
CZ	CZ
6.3. Čistění keramiky, kachlí a přírodního kamene	6.3. Limpeza de cerâmica, azulejos e pedra natural

Texto original	Português (Portugal)
Pro čištění keramických dlaždic nebo kachlí doporučujeme používat pouze suchý, maximálně mírně navlhčený, hadr. Čištění provádějte pouze ve studeném stavu.	Recomendamos a utilização de um pano seco, ou no máximo ligeiramente húmido, para limpar azulejos ou fogões de cerâmica. Limpe apenas quando estiverem frios.
6.4. Těsnící šňůry a pásky	6.4. Vedação de cordões e fitas
K těsnění dosedacích ploch dvířek a skel (popř. jiných částí kamen) je použita speciální sklo-keramická těsnící šňůra (pásek), která je schopna odolávat vysokým teplotám. Stav těsnění doporučujeme průběžně kontrolovat, a při ztrátě jeho funkčnosti nahradit novým. Nové těsnění se po určitém čase používání slehne a proto doporučujeme, aby se přibližně po 1 měsíci používání kamen zkontrolovala těsnost dotažení skla na konstrukci dveří a případné uvolnění odstranilo citlivým dotažením držáků skla.	Uma fita de vedação especial de vidro-cerâmica é utilizada para vedar as superfícies de contacto da porta e do vidro (ou outras partes do fogão), sendo capaz de suportar altas temperaturas. Recomendamos verificar o estado da vedação regularmente e substituí-la por uma nova caso perca a sua funcionalidade. A nova vedação pode ficar solta após um determinado período de utilização, pelo que, recomendamos que, após aproximadamente 1 mês de utilização do fogão, seja verificada a vedação do vidro na estrutura da porta e, caso esta esteja solta, aperte ligeiramente os suportes do vidro.
6.5. Náhradní díly	6.5. Peças de substituição
V případě nutnosti používejte pouze originální náhradní díly doporučené výrobcem viz. odstavec 10.3 vytypované náhradní díly. Identifikaci náhradního dílu proveďte pomocí technické dokumentace, která je součástí dodávky kamen.	Se necessário, utilize apenas peças de substituição originais recomendadas pelo fabricante, conforme descrito no parágrafo 10.3, "Peças de substituição selecionadas". Identifique a peça de substituição utilizando a documentação técnica que acompanha o fogão.
9	9

Página original 16

Texto original	Português (Portugal)
7. Problém, příčina, náprava	7.º Problema, causa, solução
Problém	Problema
Příčina	Causa
Náprava	Remédio
Krbová kamna špatně hoří (netáhnou) anebo během přikládání nebo v průběhu topení kouří.	A lareira arde mal (não tem boa tiragem) ou deita fumo durante o abastecimento ou durante o aquecimento.
Komín nebo kouřovod špatně těsní (je přisáván falešný vzduch).	A chaminé ou conduta de fumos está mal vedada (está a entrar ar falso).
Nechat prověřit komín (např. utěsnit komínová dvířka). Řádně sesadit kouřové trubky či poškozené vyměnit.	Mande verificar a chaminé (por exemplo, vede a porta da chaminé). Remova corretamente os tubos de fumo ou substitua os danificados.
Špatný tah komína.	Má tiragem da chaminé.
S kominíkem (kamnářem) objasnit příčinu a přijmout opatření např. vyčistit komín, odstranit redukce kouřovodu, zvýšit komín, přivést dostatek vzduchu do místnosti.	Identifique a causa com um limpa-chaminés (limpa-fogões) e tome medidas, tais como limpar a chaminé, remover obstruções da conduta, elevar a chaminé e garantir uma ventilação adequada no ambiente.
Dvířka jiného topeniště, napojeného na komín, jsou otevřeny.	A porta de outra fornalha ligada à chaminé está aberta.
Zavřete dvířka jiného topeniště.	Feche a porta de outra fornalha.
Čistící otvory komína jsou otevřeny.	Os orifícios de limpeza da chaminé estão desobstruídos.
Zavřete tyto čistící otvory.	Feche esses orifícios de limpeza.
Zařízení, kouřovody jsou znečiš-těny, resp. ucpány.	Os equipamentos e as chaminés estão sujos ou entupidos.
Viz. kapitola 6.1. Čištění topidla.	Consulte o capítulo 6.1. Limpeza do esquentador.
Nedostatečný přívod čerstvého vzduchu.	Fornecimento insuficiente de ar fresco.
Viz. kapitola 4.7. Vnější přívod spalovacího vzduchu.	Consulte o capítulo 4.7. Alimentação externa de ar para combustão.
Zhoršené venkovní klimatické podmínky.	Condições climáticas exteriores deterioradas.
Viz. kapitola 5.5. Provoz během přechodného období.	Consulte o capítulo 5.5. Funcionamento durante o período de transição.
K topení bylo použito špatného paliva.	Foi utilizado o combustível errado para o aquecimento.
Použijte správné palivo, viz kapitola	Utilize o combustível correto, consulte o capítulo
2.2. Palivo.	2.2. Combustível.
Kamna nelze dostatečně rychle roztopit.	O fogão não aquece com a rapidez suficiente.
Špatně naložené palivo. Příliš málo paliva pro řádné podpálení.	Combustível acondicionado em quantidade incorreta. Pouco combustível para uma ignição adequada.
Pro řádné podpálení a následné hoření založte palivo viz. kapitola 5.2.	Para uma ignição adequada e uma combustão subsequente, adicione combustível, ver capítulo 5.2.

Texto original	Português (Portugal)
Zapálení a topení.	Ignição e aquecimento.
Zavřený přívod primárního vzduchu.	Entrada de ar primária fechada.
Otevřete regulátor primárního vzduchu příp. přivřete regulátor sekundárního vzduchu.	Abra o regulador de ar primário ou feche o regulador de ar secundário.
CZ	CZ
Prostor není dostatečně vytápěn.	O espaço não está suficientemente aquecido.
Požadavek na teplo je velký, resp. kamna mají malý výkon.	A necessidade de calor é elevada, ou o fogão tem pouca potência.
Poradit se s topenářem (kamnářem). Snížit tepelné ztráty prostoru (např. zateplením).	Consulte um técnico de aquecimento (instalador de fogões). Reduza a perda de calor no ambiente (por exemplo, isolando-o).
Kouřovody a kamna jsou znečištěna.	As chaminés e o fogão estão sujos.
Viz kapitola 6.1. Čištění topidla.	Consulte o capítulo 6.1. Limpeza do esquentador.
Tah komínu je příliš malý.	A tiragem da chaminé é muito baixa.
Viz kapitola 4. Instalace krbových kamen a jejich napojení na komín.	Consulte o capítulo 4. Instalação do recuperador de calor a lenha e a sua ligação à chaminé.
Kamna nejsou správně provozována	O fogão não está a funcionar corretamente.
Seřízení topidla (tepelného výkonu) není optimální viz. kap. 2.1. Množství paliva a nastavení spalovacího procesu.	O ajuste do aquecedor (potência térmica) não é o ideal; consulte o capítulo 2.1. Configurações da quantidade de combustível e do processo de combustão.
Krbová kamna dávají příliš velký topný výkon.	A lareira produz calor em excesso.
Kamna nejsou správně provozována.	O fogão não está a funcionar corretamente.
Nastavení topidla (tepelného výkonu) není optimální viz. kap. 2.1. Množství paliva a nastavení spalovacího procesu.	A configuração do aquecedor (potência de aquecimento) não é a ideal; consulte o capítulo 2.1, "Quantidade de combustível e definições do processo de combustão".
Dvířka popelníku nejsou zcela uzavřena.	A tampa do cinzeiro não está completamente fechada.
Dvířka popelníku zcela uzavřete.	Feche completamente a tampa do cinzeiro.
Těsnění dvířek, popelníku je poškozené.	A borracha de vedação da porta e o cinzeiro estão danificados.
Vyměňte těsnění dvířek.	Substitua a vedação da porta.
Tah komínu je příliš velký.	A tiragem da chaminé é excessiva.
Viz kapitola 4. Instalace krbových kamen a jejich napojení na komín.	Consulte o capítulo 4. Instalação do recuperador de calor a lenha e a sua ligação à chaminé.
10	10

Página original 17

Texto original	Português (Portugal)
Kamna zapáchají a kouří.	O fogão está com mau cheiro e a deitar fumo.
Tah komína je příliš malý.	A tiragem da chaminé é muito baixa.
Viz kapitola 4. Instalace krbových kamen a jejich napojení na komín.	Consulte o capítulo 4. Instalação do recuperador de calor a lenha e a sua ligação à chaminé.
Jde o vypalování ochranného laku, resp. kamna jsou ušpiněna, zaprášena.	Isto ocorre devido à queima do verniz protetor ou ao fogão estar sujo e empoeirado.
Vypalování barvy dokončit (kouř a zápach) brzy pomine, resp. kamna zvenčí ve studeném stavu vyčistit.	Termine de queimar a tinta (o fumo e o cheiro desaparecerão em breve) ou limpe o exterior do fogão quando estiver frio.
Sklo dveří se zanáší.	O vidro da porta está encravado.
Příčinu nelze vždy 100% určit, ale většinou to je: nevhodné palivo, špatně nastavené spalování, špatný nebo dočasně zhoršený tah komína, uvolněné těsnění dvířek.	A causa nem sempre pode ser determinada com 100% de certeza, mas é normalmente: combustível inadequado, combustão mal regulada, tiragem da chaminé deficiente ou temporariamente comprometida, vedação da porta solta.
Zásada: Podle způsobu topení a použitého paliva je nutno sklo dvířek občas vyčistit, viz kap. 5.4 Čistota skla. Při topení uhelnými briketami se sklo dvířek může zanášet častěji, než při topení dřevem.	Princípio: Dependendo do método de aquecimento e do combustível utilizado, o vidro da porta deve ser limpo ocasionalmente, conforme descrito no capítulo 5.4 Limpeza do vidro. Ao aquecer com briquetes de carvão, o vidro da porta pode ficar sujo com mais frequência do que ao aquecer com lenha.
Tah komína je příliš malý.	A tiragem da chaminé é muito baixa.
Viz kapitola 4. Instalace krbových kamen a jejich napojení na komín.	Consulte o capítulo 4. Instalação do recuperador de calor a lenha e a sua ligação à chaminé.
Do topeniště bylo vloženo příliš mnoho paliva.	Colocou-se combustível em excesso na fornalha.
Přikládejte správné množství paliva, viz kapitola 2.1. Množství paliva a nastavení spalovacího procesu a	Adicione a quantidade correta de combustível, consulte o capítulo 2.1. Quantidade de combustível e definições do processo de combustão.
5.3. Přikládání paliva.	5.3. Abastecendo.
Bylo použito vlhké palivo.	Foi utilizado combustível húmido.
Používejte pouze suché palivo viz. kapitola 2.2. Palivo.	Utilize apenas combustível seco, consulte o capítulo 2.2. Combustível.
8. Nejčastější závady a dotazy na ně	8.º Os defeitos mais comuns e as perguntas mais frequentes sobre os mesmos.
8.1. Prasklá (vypadlá) vyzdívka ve spalovacím prostoru	8.1. Revestimento rachado (desprendido) na câmara de combustão

Texto original	Português (Portugal)
Nejprve je třeba zdůraznit, že popraskané tvárnice neztrácejí svojí funkčnost, pokud zcela nevypadnou, tudíž není nutné je ihned vyměňovat! V případě výměny tyto dílce můžete přímo objednat u Vašeho prodejce nebo na adrese výrobce tak, že zadáte typ a sériové výrobní číslo kamen, dále z technické dokumentace (součást dodávky	Em primeiro lugar, é importante salientar que os tijolos laterais rachados não perdem a sua funcionalidade, a não ser que se soltem completamente. Portanto, não é necessário substituí-los imediatamente! Caso seja necessário substituí-los, pode encomendar as peças diretamente ao seu revendedor ou na morada do

Texto original	Português (Portugal)
kamen) určíte číslo cihly, kterou potřebujete vyměnit. Postup výměny: Výměnu bočních tvárnic je nutné provést tak, že se sejme vrchní clona, popř. sejmou držáky šamotu (pokud jsou použity) a vyjme poškozená tvárnice. Někdy je třeba vyjmout i rošt s tvárnicemi na dně. Zpětná montáž se provede opačným způsobem, nezapomeňte vše složit do původní správné polohy, k čemuž vám poslouží i vyobrazení v technické dokumentaci.	fabricante, indicando o modelo e o número de série do fogão. De seguida, consulte a documentação técnica (que acompanha o fogão) para identificar o número do tijolo que necessita de ser substituído. Procedimento de substituição: Para substituir os tijolos laterais, remova a tela superior ou os suportes de barro refractário (se existirem) e retire o tijolo danificado. Por vezes, também é necessário remover a grelha com os tijolos na parte inferior. A remontagem é feita no sentido inverso. Lembre-se de voltar a colocar tudo na posição original correta, para a qual também pode consultar a ilustração na documentação técnica.
CZ	CZ
UPOZORNĚNÍ	PERCEBER
Netopte v kamnech v případě, že i jen část obložení spalovacího prostoru vypadne. Hrozí nebezpečí propálení konstrukce kamen.	Não ligue o fogão se mesmo parte do revestimento da câmara de combustão se soltar. Há o risco de queimar a estrutura do fogão.
8.2. Rozbité sklo	8.2. Vidro partido
Sklo dvířek je vyrobeno ze speciální sklo-keramické hmoty s vysokou tepelnou odolností. Běžné tabulové sklo nelze použít! Postup výměny: Při výměně skla není nutné celá dvířka odmontovat, postačí pouze odšroubovat držáky skla a sklo vyjmout. Při zpětné montáži musí sklo stejnoměrně dosednout po celém obvodě na plochu dvířek. Styková plocha mezi sklem a dvířky musí být osazena těsnící šňůrou. Těsnící šňůru, pokud není poškozena, lze použít znovu. Držáky při zpětné montáži dotahujte citlivě a rovnoměrně, tak aby nedošlo k prasknutí nového skla přílišným dotažením.	O vidro da porta é fabricado num material especial vitrocerâmico com elevada resistência ao calor. O vidro comum não pode ser utilizado! Procedimento de substituição: Ao substituir o vidro, não é necessário desmontar toda a porta; basta desapertar os suportes do vidro e retirá-lo. Ao voltar a montar, o vidro deve assentar uniformemente sobre a superfície da porta em toda a sua circunferência. A superfície de contacto entre o vidro e a porta deve ser selada com um cordão de vedação. O cordão de vedação, se não estiver danificado, pode ser reutilizado. Ao voltar a montar, aperte os suportes com cuidado e uniformemente para que o novo vidro não rache devido ao aperto excessivo.
11	11

Página original 18

Texto original	Português (Portugal)
UPOZORNĚNÍ	PERCEBER
Některé typy kamen nemají na dosedací ploše mezi sklem a dvířky těsnící šňůru po celém obvodu! Netopte s prasklým sklem! Hrozí nebezpečí požáru.	Alguns tipos de fogões não possuem um cordão de vedação em todo o perímetro da superfície de contacto entre o vidro e a porta! Não aqueça com o vidro estalado! Há risco de incêndio.
8.3. Clony pro směrování tahu	8.3. Cortinas de controlo de correntes de ar
Pro čištění kamen či výměnu vyzdívky topeniště vyjměte volně ložené clony usměrňovačů tahu (pokud jsou použity, viz. Technická dokumentace), které zabraňují v přístupu k čištění nebo výměně tvárnic. Při vyjímání clon je nutné vzít zřetel na to, že u některých typů kamen slouží clony i jako držák tvárnic proti vypadnutí. V tomto případě dejte pozor na jejich možné sklopení či vypadnutí a následné poškození. Dbejte na správné ustavení clony při zpětné montáži. Demontáž: Volně loženou clonu usměrňovače tahu na jedné straně nadzvedněte, tím se druhá strana sklopí dolů a posuňte ji do strany tak, aby šla z kamen vyjmout. Montáž: Zpětnou montáž provedete podobně. Clonu šikmo zasuňte k požadovanému místu a usaďte na místo, vždy zkontrolujte správnost polohy podle technické dokumenatce!	Para limpar o fogão ou substituir o revestimento da câmara de combustão, retire as telas deflectoras de tiragem soltas (se existirem, consulte a documentação técnica), que impedem o acesso para limpeza ou substituição dos blocos. Ao retirar as telas, é necessário ter em conta que, em alguns tipos de fogões, estas também servem de suporte para os blocos, evitando que caiam. Nesse caso, tenha cuidado com a possibilidade de inclinação ou queda das telas e danos subsequentes. Certifique-se de que o ecrã está posicionado corretamente ao remontá-lo. Desmontagem: Levante a tela deflectora de tiragem solta por um dos lados; isto inclinará o outro lado para baixo e movê-lo-á para o lado, permitindo a sua remoção do fogão. Montagem: A remontagem é feita de forma semelhante. Deslize o ecrã na diagonal até à posição desejada e coloque-o no lugar, verificando sempre a posição correta de acordo com a documentação técnica!
8.4. Prasklá boční dlaždice	8.4. Azulejo lateral rachado
Při transportu, provozu, ale i jinou událostí může, dojít k poškození dlaždic opláštění kamen. Dlaždice, popř. plechové panely, jsou v plášti drženy tlakem speciálních uchycovacích pružin. Demontáž: Dlaždici poklepáním plochou dlaně přesuňte do krajní polohy (vpravo nebo vlevo). Dejte pozor, aby vám dlaždice nespadla a nepoškodila se vlivem vypružení od uchycovací pružiny. Demontáž začněte u prostřední dlaždice, nebo u té, která se o plášť opírá dvěmi stranami. Montáž: Montáž začněte spodní nebo horní dlaždicí. Montovanou dlaždici zasuňte do požadovaného místa (zprava nebo zleva) a pak překonejte sílu uchycovací pružiny. Pro překonání pružiny je nejvýhodnější, když dlaždici, nejplépe obouruč, zatlačením uchytíte za okraj kamen a následnými lehčími údery dlaní tuto dlaždici přesunete do správné polohy (pro překonání pružiny na přesun dlaždice je někdy zapotřebí větší síly a razance úderu). Dlaždici namontujte souměrně – se stejnými přesahy na obou stranách pláště. Jako poslední nasaďte prostřední dlaždici (nebo tu, která se o plášť opírá dvěmi stranami).	Durante o transporte, operação ou outros eventos, as placas da estrutura do fogão podem ser danificadas. As placas ou painéis metálicos são mantidos na estrutura pela pressão de molas de fixação especiais. Desmontagem: Bata na placa com a palma da mão para a mover para a posição extrema (direita ou esquerda). Tenha cuidado para não deixar a placa cair e ser danificada devido ao impacto da mola de fixação. Inicie a desmontagem pela placa do meio ou pela que se apoia na estrutura em ambos os lados. Montagem: Inicie a montagem pela placa inferior ou superior. Deslize a placa instalada para o local desejado (direita ou esquerda) e, em seguida, vença a força da mola de fixação. Para vencer a mola, é melhor segurar a placa pela borda do fogão, de preferência com as duas mãos, empurrando-a e, em seguida, movendo-a para a posição correta com ligeiros golpes com as palmas das mãos (para vencer a mola e mover a placa, por vezes é necessária mais força e impacto no golpe). Instale a placa simetricamente – com sobreposições iguais em ambos os lados da estrutura. Instale o azulejo do meio (ou aquele que se apoia na moldura em dois lados) por último.
CZ	CZ
Poznámka	Observação

Texto original	Português (Portugal)
Dojde-li během provozu vlivem dilatací materiálů k samovolnému vypadnutí obkladu, je vhodné přítlačnou sílu pružiny zvětšit přiměřeným napružením.	Caso o revestimento se desprenda espontaneamente durante a operação devido à expansão do material, recomenda-se o aumento da força de pressão da mola, elevando adequadamente a sua tensão.
8.5. Náhrada záslepného člena za výměník (pouze některé typy)	8.5. Substituição do elemento de vedação do permutador (apenas alguns tipos)
Demontáž: Pomocí vhodného klíče odšroubujte matice záslepného členu a vyjměte jej z konstrukce kamen. Montáž: Před nasazením výměníku očistěte dosedací (stykovou) plochu – po demontáži záslepného člena na ni mohli zůstat zbytky původního těsnění. Výměník musí být osazen nepoškozeným těsněním. Úchytné matice dotahujte stejnoměrně tak, aby byla zajištěna těsnost po celém obvodu příruby výměníku.	Desmontagem: Utilizando uma chave adequada, desaperte as porcas da peça de vedação e retire-a da estrutura do fogão. Montagem: Antes de instalar o permutador de calor, limpe a superfície de contacto. Após a desmontagem da peça de vedação, podem permanecer resíduos da vedação original. O permutador de calor deve ser instalado com uma vedação intacta. Aperte as porcas de fixação uniformemente para garantir a firmeza em toda a circunferência da flange do permutador.
9. Záruka a servis	9. Garantia e assistência técnica
9.1. Všeobecně	9.1. Geral
Při dodržení všech pravidel instalace, obsluhy a údržby uvedených v tomto návodu k obsluze, ručí výrobce (dodavatel), firma HAAS + SOHN Rukov s.r.o., po dobu 24 měsíců od převzetí uživatelem za to, že výrobek	Se todas as regras de instalação, operação e manutenção especificadas neste manual de instruções forem seguidas, o fabricante (fornecedor), HAAS + SOHN Rukov s.r.o., garante, por um período de 24 meses a partir da data de aceitação pelo utilizador, que o produto funcionará corretamente.
12	12

Página original 19

Texto original	Português (Portugal)
bude mít po celou dobu záruky vlastnosti stanovené technickými normami, tímto návodem a údaji na výrobním štítku.	Terá as propriedades especificadas pelas normas técnicas, por este manual e pelos dados constantes da etiqueta do produto durante todo o período de garantia.
9.2. Záruční podmínky	9.2. Condições de garantia
Záruka se vztahuje na bezplatnou opravu kamen, respektive závad reklamovaných dílů či částí, které vznikly příčinou vadného materiálu nebo vadou v dílenském zpracování.	A garantia cobre a reparação gratuita do fogão, ou melhor, defeitos nas peças reclamadas ou peças que surgiram devido a materiais defeituosos ou defeitos de fabrico.
9.2.1. Prodloužená záruční doba	9.2.1. Período de garantia alargada
V rámci prodloužené záruky máte záruční opravy zdarma. Neplatíte cenu náhradních dílů, ani práci servisního technika. Prodloužená záruka se nevztahuje na spotřební (opotřebitelné) materiály, kterými jsou například šamot, rošty, skla, těsnění, atd. Viz Všeobecný návod k obsluze, čl. 9.4. O uznání reklamace rozhoduje vedoucí servisního oddělení. Podmínkou uplatnění prodloužené záruky je včasná registrace. Pro registraci do systému je rozhodný termín do čtyř týdnů od nákupu kamen a nahrání dokladu o koupi. Formulář na registraci naleznete na webu www.haassohn-rukov.cz Po uplynutí zákonné záruky můžete uplatnit prodlouženou záruku, jste-li registrováni v našem systému HAAS+SOHN. Záruku pak můžete uplatnit u prodejce, u kterého jste kamna zakoupili, nebo přímo u našeho servisního týmu. Stačí, když nám napíšete na reklamace@haassohn.com, nebo vyplníte formulář přímo na webu. Záruka se vztahuje na všechna nová krbová kamna, krbové vložky a peletová kamna od výrobce HAAS +SOHN. Prodlouženou záruku lze uplatnit až po skončení zákonné záruky.	Como parte da extensão de garantia, tem direito a reparações gratuitas. Não paga o preço das peças de substituição nem a mão de obra de um técnico. A extensão de garantia não se aplica a materiais consumíveis (sujeitos a desgaste), tais como cerâmica refractária, grelhas, vidro, vedantes, etc. Consulte o Manual de Instruções, Art.º 9.4 . O chefe do departamento de assistência técnica decide sobre o reconhecimento da reclamação. A condição para acionar a extensão de garantia é o registo em tempo útil. O prazo para o registo no sistema é de quatro semanas a contar da compra do fogão e do envio do comprovativo de compra. O formulário de registo pode ser encontrado no site www.haassohn-rukov.cz. Após o término da garantia legal, pode solicitar a extensão de garantia se estiver registado no nosso sistema HAAS+SOHN . Pode então solicitar a garantia na loja onde adquiriu o fogão ou diretamente à nossa equipa de assistência técnica. Basta escrever-nos para reklamace@haassohn.com ou preencher o formulário diretamente no site. A garantia aplica-se a todos os novos recuperadores de calor a lenha, lareiras de encastrar e recuperadores de calor a pellets do fabricante HAAS+SOHN . A extensão de garantia só pode ser aplicada após o termo da garantia legal.
9.3. Záruční a pozáruční servis	9.3. Garantia e assistência pós-garantia
Záruční a pozáruční servis v České republice zajišťuje výrobce firma HAAS + SOHN Rukov s.r.o. pomocí svého servisního oddělení se sídlem na adrese uvedené v záručním listu nebo smluvních partnerů.	A garantia e o serviço pós-garantia na República Checa são fornecidos pelo fabricante, HAAS + SOHN Rukov s.r.o., através do seu departamento de assistência técnica localizado no endereço especificado no certificado de garantia ou por parceiros contratuais.
9.4. Skutečnosti pro neuznání reklamačního nároku	9.4. Factos para o não reconhecimento de uma pretensão
CZ	CZ
HAAS + SOHN Rukov s. r. o. nepřebírá záruku za škody a vady zařízení, nebo jeho částí, které byly způsobeny:	A HAAS + SOHN Rukov s. r. o. não se responsabiliza por danos e defeitos no dispositivo ou nas suas peças causados por:
• vnějším chemickým nebo fyzikálním působením při dopravě, nevhodným skladováním, špatnou instalací a provozováním zařízení (např. ochlazením vodou, znečištěním od vykypělých jídel, vodního kondenzátu)	• Efeitos químicos ou físicos externos durante o transporte, armazenamento inadequado, instalação e funcionamento incorretos do dispositivo (por exemplo, arrefecimento com água, contaminação por alimentos fervidos ou condensado de água)

Texto original	Português (Portugal)
• špatnou volbou výkonu kamen pro daný prostor (přetápění nebo nedotápění prostoru)	• Escolha inadequada da potência do fogão para um determinado espaço (sobreaquecimento ou aquecimento insuficiente do ambiente)
• nedodržením příslušných platných stavebně právních předpisů	• Não cumprimento das normas de construção aplicáveis.
• chybnou instalací a napojením zařízení	• Instalação e ligação incorretas do dispositivo
• nedostatečným nebo příliš silným tahem komína (připojení musí být dle platných norem)	• Tiragem insuficiente ou excessiva da chaminé (a ligação deve estar em conformidade com as normas aplicáveis)
• provedenými úpravami nebo jinými, zejména dodatečnými změnami ohniště nebo odvodu spalin	• Modificações efetuadas ou outras alterações, especialmente alterações adicionais na lareira ou na conduta de gases de combustão.
• při zásahu anebo změnách na zařízení, způsobených osobami, které k tomuto nejsou výrobcem zmocněny	• Em caso de intervenção ou alterações no dispositivo provocadas por pessoas não autorizadas pelo fabricante
• nedodržením pokynů v návodu k obsluze	• Não seguir as instruções do manual de operação.
• při dodatečném zabudování náhradních dílů a doplňků, které nejsou výrobkem firmy HAAS + SOHN Rukov s.r.o.	• quando instalar peças sobressalentes e acessórios que não sejam produtos da HAAS + SOHN Rukov s.r.o.
• použitím nevhodných paliv	• utilização de combustíveis inadequados
• špatnou obsluhou, přetížením zařízení (např. otevřená dvířka popelníku) a následným poškozením konstrukce topidla (např. propálení clon usměrňovačů tahu, deformace konstrukce kamen)	• Funcionamento inadequado, sobrecarga do aparelho (ex.: porta do cinzeiro aberta) e consequentes danos na estrutura do aquecedor (ex.: queima das telas deflectoras de ar, deformação da estrutura do fogão)
• neodbornou manipulací, násilným mechanickým poškozením	• manuseamento inadequado, danos mecânicos violentos
13	13

Página original 20

Texto original	Português (Portugal)
• nedostatečnou péčí či použitím nevhodných čistících prostředků	• cuidados insuficientes ou utilização de produtos de limpeza inadequados
• neodvratnou událostí (povodně atd.)	• um acontecimento inevitável (inundações, etc.)
Podle § 2167/b nového obč. zák. č. 89/2012 Sb. práva z vad, které se vyskytnou na výrobku v době dvaceti čtyř měsíců od převzetí, nelze uplatnit u vad vzniklých opotřebením způsobeným jeho obvyklým užíváním. K takovému opotřebení dochází zejména např. u šamotů, vermiculitových desek, clon, těsnění, roštů, barvy, skla a to v závislosti na častosti a intenzitě topení.	De acordo com o Artigo 2167/b da nova Lei do Código Civil nº 89/2012, o direito de reclamar por defeitos que ocorram num produto no prazo de vinte e quatro meses após a sua receção não se aplica a defeitos resultantes do desgaste natural causado pelo uso normal. Tal desgaste ocorre, em particular, por exemplo, em cerâmica refractária, placas de vermiculite, telas, vedantes, grelhas, tintas e vidros, dependendo da frequência e intensidade do aquecimento.
Kámen použitý pro obklady kamen je čistě přírodní. Jako stoprocentní přírodnina může vykazovat odchylky a nestálost jak v barvě, tak v kresbě struktury. Je zřejmé, že z hlediska kresby a barvy je každý kus originál. U obkladů z kamene nelze vždy očekávat dokonalou přesnost a ostrost hran. Díky výše uvedeným skutečnostem nelze na tyto odchylky uplatňovat reklamační nárok.	A pedra utilizada no revestimento das salamandras é inteiramente natural. Sendo um material totalmente natural, pode apresentar variações de cor e de desenho da estrutura. Cada peça é única em termos de desenho e de cor. Nos revestimentos de pedra, nem sempre se pode esperar uma precisão perfeita e arestas rigorosamente definidas. Pelas razões acima indicadas, estas variações não podem ser objeto de reclamação.
Drobné vlásečnicové praskliny u betonových dílců (betonové obklady krbových stavebnic) jsou zcela běžným jevem, které se mohou objevit v průběhu používání krbu. Takovéto drobné praskliny je možné zatmelit akrylovým tmelem, který je součástí dodávky. Na tyto odchylky nelze uplatňovat reklamační nárok.	As pequenas fissuras capilares em peças de betão (revestimento de betão dos kits de lareira) são um fenómeno completamente normal que pode ocorrer durante a utilização da lareira. Estas pequenas fissuras podem ser seladas com selante acrílico, que acompanha o produto. Estas irregularidades não estão cobertas pela garantia.
Výskyt drobných vlasových trhlin v glazuře (HARIS) je přípustný a není považován za vadu. Pokud jsou pro obklad kamen použity silnostěnné kachle, tak drobné nepřesnosti ve velikosti, pravoúhlosti a rovinnosti ploch, rozdíly v odstínu a efektech glazury jsou nedílnou součástí tohoto keramického výrobku.	A ocorrência de pequenas fissuras capilares no esmalte (HARIS) é permitida e não é considerada um defeito. Se forem utilizadas placas cerâmicas de paredes espessas para o revestimento do fogão, pequenas imprecisões no tamanho, esquadro e planicidade das superfícies, diferenças de tonalidade e efeitos do esmalte são inerentes a este produto cerâmico.
Specifikace technických vlastností - keramické kachle	Especificações técnicas - fogões cerâmicos

Texto original	Português (Portugal)
Vzhledové vady na kamnech: - Vlasové trhliny v povrchu glazury tzv. Haris, není předmětem reklamace. Je doprovodným jevem vznikajícím výpalem kachlů. Podle druhu glazury je více či méně viditelný. - Barevnost jednotlivých zakázek může vykazovat +/- 2 stupně odlišnosti proti dodanému vzorkovníku. - Barevnost jednotlivých kachlů v jedné zakázce může vykazovat +/- 1 stupeň v barevné odlišnosti. - Dodělávky nebo náhradní díly mohou vykazovat +/- 2 stupně barevné odlišnosti. Glazovaná plocha může nést stopu po předchozí operaci, nesmí být ale poškrábaná nebo jinak znehodnocena. Např. odlomením glazury, nebo hmatatelnou prasklinou případně povrchovou nerovností. - Na kachle se může vyskytovat jedna viditelná barevná odlišnost, nebo tři málo viditelné barevné defekty. Například různobarevné tečky, nebo ze	Defeitos estéticos no fogão: - As fissuras finas na superfície do esmalte, denominadas "haris", não são motivo de queixa. Trata-se de um fenómeno concomitante resultante da queima das peças. Dependendo do tipo de verniz, a visibilidade pode variar. - A cor de cada encomenda pode apresentar uma diferença de +/- 2 graus em relação à amostra fornecida. - A cor de peças individuais na mesma encomenda pode apresentar uma diferença de +/- 1 grau. - Os acabamentos ou peças sobressalentes podem apresentar uma diferença de +/- 2 graus. A superfície esmaltada pode apresentar vestígios de uma operação anterior, mas não deve estar riscada ou danificada de qualquer outra forma. Por exemplo, quebra do esmalte, fissuras visíveis ou irregularidades na superfície. - Pode existir uma diferença de cor visível na peça, ou três

Texto original	Português (Portugal)
základní hmoty prosvítající jiný barevný odstín. - Z přední pohledové části se může objevit jeden vpich (dírka na glazuře), v boční části jeden větší vpich a tři menší. (Tyto nemohou být spolu na jednom místě, ale rozptýlené)	defeitos de cor pouco perceptíveis. Por exemplo, pontos multicoloridos ou uma tonalidade diferente da cor do material base a transparecer. - Pode existir um orifício (orifício no esmalte) na vista frontal, um orifício maior e três mais pequenos na vista lateral. (Estes não podem estar juntos num só lugar, mas sim dispersos)
Všechny uvedené hodnoty přesnosti a vzhledové požadavky na výrobu keramických kachlů jsou výrazně přísnější, než stanoví norma ČSN 72 4710 - Keramické kachle, požadavky zkušební metody a označování.	Todos os valores de precisão e requisitos de aparência especificados para a produção de ladrilhos cerâmicos são significativamente mais rigorosos do que os estabelecidos na norma ČSN 72 4710 - Ladrilhos cerâmicos, requisitos do método de ensaio e marcação.
CZ	CZ
9.5. Jak reklamovat?	9.5. Como fazer uma reclamação?
Reklamace uplatňujte u Vašeho odborného prodejce nebo přímo u výrobce a přitom uvádějte typ kamen, rok výroby a sériové výrobní číslo výrobku. Tyto údaje naleznete na typovém štítku na zadní straně topidla a v záručním listu na poslední straně tohoto všeobecného návodu.	Por favor, envie as suas reclamações ao seu revendedor especializado ou diretamente ao fabricante, indicando o modelo do fogão, o ano de fabrico e o número de série do produto. Esta informação pode ser encontrada na placa de características na parte traseira do aquecedor e no certificado de garantia na última página destas instruções gerais.
Při reklamaci je nutno udat svou přesnou adresu, telefonní číslo a popsat závadu. Při nákupu si ve vlastním zájmu vyžádejte čitelné vyplnění záručního listu. O způsobu a místě opravy bude po posouzení závady rozhodnuto v servisním oddělení a dále budou navržená opatření konzultována s majitelem kamen. Pro výměnu kamen nebo zrušení kupní smlouvy platí příslušné ustanovení Občanského zákoníku a reklamačního řádu.	Ao apresentar uma reclamação, deve fornecer a sua morada exata, número de telefone e descrever o defeito. No momento da compra, para seu próprio benefício, solicite uma cópia legível do certificado de garantia. O método e o local da reparação serão definidos pelo departamento de assistência técnica após avaliação do defeito, e as medidas propostas serão discutidas com o proprietário do fogão. Aplicam-se as disposições pertinentes do Código Civil e do Procedimento de Reclamações à substituição do fogão ou ao cancelamento do contrato de compra.
Pro zjednodušení a urychlení reklamace se doporučuje předložení potvrzeného záručního listu, nebo prodejního paragonu. Pokud je to možné, je vhodné předložení foto závady.	Para simplificar e agilizar a reclamação, recomenda-se o envio de um certificado de garantia ou comprovativo de compra. Se possível, é aconselhável enviar uma foto do defeito.
9.6. Pokyny pro objednávání náhradních dílů	9.6. Instruções para encomendar peças sobresselentes
Při objednávání náhradních dílů uvádějte typ kamen, rok výroby a sériové výrobní číslo výrobku. Identifikaci náhradního dílu proveďte pomocí technické dokumentace, uveďte název dílu, jeho obj. číslo, případně pozici dle schématu. Objednávku posílejte písemně na adresu sídla firmy HAAS + SOHN Rukov, e-mailem na reklamace@haassohn.com nebo je možné objednat náhradní díly přes náš eshop: https://nd.haassohn-rukov.cz/	Ao encomendar peças de substituição, indique o modelo do fogão, o ano de fabrico e o número de série do produto. Identifique a peça de substituição utilizando a documentação técnica, indicando o nome da peça, o seu número de encomenda ou a sua posição de acordo com o esquema. Envie a encomenda por escrito para a sede da HAAS + SOHN Rukov, por e-mail para reklamace@haassohn.com ou pode encomendar peças de substituição através da nossa loja online: https://nd.haassohn-rukov.cz/
14	14

Página original 21

Texto original	Português (Portugal)
Náhradní díly a příslušenství lze objednat u prodejce nebo přímo u výrobce dle technické dokumentace pro příslušný typ kamen.	As peças de substituição e os acessórios podem ser encomendados ao revendedor ou diretamente ao fabricante, de acordo com a documentação técnica do modelo de fogão em questão.
10. Ostatní	10. Outros
10.1. Příslušenství dodávané s kamny	10.1. Acessórios fornecidos com o fogão
Součástí každé dodávky je ochranná rukavice pro manipulaci s ovládacími prvky kamen, návod k obsluze se záručním listem, technická dokumentace a potřebné příslušenství pro daný typ topidla (viz. Technická dokumentace).	Cada entrega inclui uma luva de proteção para manusear os comandos do fogão, um manual de instruções com certificado de garantia, documentação técnica e acessórios necessários para o tipo de aquecedor em questão (ver documentação técnica).
10.2. Zvláštní příslušenství na objednávku	10.2. Acessórios especiais por encomenda
1. Kouřovodné trubky s klapkou, bez klapky ø150 mm a ø130 mm (délky 0,25 m; 0,5 m; 1 m)	1. Tubos de fumo com registo, sem registo ø150 mm e ø130 mm (comprimentos 0,25 m; 0,5 m; 1 m)
2. Kolena kouřovodu s čistícím otvorem, bez čistícího otvoru ø150 mm a ø130 mm (90°, 45°)	2. Cotovelos de tubo de chaminé com furo de limpeza, sem furo de limpeza ø150 mm e ø130 mm (90°, 45°)
3. Komínové zděře ø150 mm a ø130 mm	3. Tubos de chaminé de ø150 mm e ø130 mm
4. Koše na dřevo	4. Caixas de madeira
5. Krbová nářadí dle zvláštní nabídky	5. Utensílios para lareira de acordo com oferta especial
6. Přípravky na čištění skla	6. Produtos para limpeza de vidros
7. Teplovodní výměník	7. Permutador de calor de água quente
10.3. Vytypované náhradní díly	10.3. Peças sobressalentes selecionadas
Některé náhradní díly, které lze objednat:	Algumas peças sobressalentes que podem ser encomendadas:
1. Šamotové tvárnice a desky VERMICULITE spalovacího prostoru	1. Blocos de argila refractária e placas de vermiculite da câmara de combustão
2. Popelníková zásuvka	2. Gaveta cinzeiro
3. Sklo přikládacích dvířek	3. Vidro da porta do fogão
4. Rošt	4. Ralar
5. Těsnící šňůry	5. Cordões de vedação
CZ	CZ
6. Opravný sprej s barvou	6. Reparar a pulverização com tinta
7. Obklady pláště	7. Revestimento da concha
8. Záslepný člen	8.º Membro cego
9. Ozdobné prvky (tyčky, kličky, regulátory)	9. Elementos decorativos (hastes, puxadores, reguladores)
10. Lepidlo na těsnící šňůru	10. Cola para cordão de vedação

Texto original	Português (Portugal)
10.4. Balení krbových kamen a likvidace odpadu	10.4. Embalagem de fogões a lenha e eliminação de resíduos
Krbová kamna jsou dodávána na dřevěné transportní podlážce a opatřena ochranným latěním. Kamna jsou proti povětrnostním vlivům chráněna PE folií. Stabilizace a soudržnost celého obalu pro skladování a pro dopravu je zaručena použitím kovové příp. plastové pásky.	A lareira é entregue sobre uma base de madeira para transporte e protegida com ripado. A proteção contra as intempéries é feita com película de PE. A estabilização e a coesão de toda a embalagem para armazenamento e transporte são garantidas pela utilização de fita metálica ou plástica.
Likvidace obalu: Dřevěné latění, podlážku a PE povlak předejte k recyklaci. Ocelovou pásku odevzdejte do sběrny kovových odpadů.	Eliminação da embalagem: Recicle as ripas de madeira, o pavimento e o revestimento em PE. Elimine as cintas de aço num ponto de recolha de resíduos metálicos.
Likvidace kamen: V případě likvidace krbových kamen odložte vyzdívku topeniště, sklo, těsnící šňůry, keramiku a přírodní kámen do inertního nebo objemného odpadu (sběrného dvora). Plechový korpus popř. ostatní kovové části odevzdejte do sběrny kovových odpadů.	Eliminação do fogão: Quando eliminar o fogão, coloque o revestimento da câmara de combustão, o vidro, os cordões de vedação, a cerâmica e a pedra natural no aterro sanitário para resíduos inertes ou volumosos. Entregue a estrutura metálica ou outras peças metálicas no centro de recolha de resíduos metálicos.
15	15

Página original 22

Texto original	Português (Portugal)
Na likvidaci kamen se vztahuje Směrnice o odpadních elektrických a elektronických zařízeních (OEEZ, směrnice 2012/19/EU). V EU/EHP je takový produkt označen symbolem přeškrtnuté popelnice na kolečkách přímo na produktu a/nebo obalu. Při likvidaci nesmí být s výrobkem nakládáno jako s běžným odpadem z domácnosti ani nesmí být likvidován jako směsný odpad z domácností. Tento produkt můžete při likvidaci vrátit na místě jeho zakoupení, pokud je prodejce zapojen do zpětné likvidace odpadu, nebo jej odevzdat k recyklaci do místního sběrného dvora. Týká se pouze kamen jejichž součástí je elektrozařízení. Více informací o možnostech recyklace ve vaší zemi si můžete vyžádat od příslušných místních úřadů. Koncový uživatel zodpovídá za dodržení místních zákonů při likvidaci tohoto produktu.	A eliminação do fogão está sujeita à Diretiva Resíduos de Equipamentos Elétricos e Eletrónicos (REEE, Diretiva 2012/19/UE). Na UE/EEE, este produto é identificado pelo símbolo do caixote do lixo com uma cruz, tanto no produto como na embalagem. No final da sua vida útil, o produto não deve ser tratado como lixo doméstico comum, nem eliminado como lixo doméstico misto. No final da sua vida útil, poderá devolver este produto ao local de compra, caso o revendedor participe no processo de recolha de resíduos, ou entregá-lo para reciclagem num ponto de recolha local. Isto aplica-se apenas a fogões que contêm componentes elétricos. Para mais informações sobre as opções de reciclagem no seu país, contacte as autoridades locais. O utilizador final é responsável por cumprir as leis locais ao eliminar este produto.
10.5. Prohlášení o vlastnostech	10.5. Declaração de desempenho
Dle nařízení EU č. 305/2011 výrobce vydává prohlášení o vlastnostech ke každému výrobku, který uvádí na trh. Za podmínek obvyklého, výrobcem určeného použití, je výrobek bezpečný. Výrobce přijal opatření, kterým zabezpečuje shodu všech výrobků uvedených na trh s technickou dokumentací a se shodnými požadavky. Prohlášení o vlastnostech ke každému produktu je dostupné na: www.haassohn-rukov.cz	De acordo com o Regulamento (UE) n.º 305/2011 o fabricante emite uma declaração de desempenho por cada produto que coloca no mercado. Em condições normais de utilização, conforme previsto pelo fabricante, o produto é seguro. O fabricante tomou medidas para garantir que todos os produtos colocados no mercado cumprem a documentação técnica e os requisitos correspondentes. A declaração de desempenho de cada produto está disponível em: www.haassohn-rukov.cz
11. Přílohy	11. Anexos
• Technický list a technická dokumentace spotřebiče	• Ficha técnica e documentação técnica do aparelho
• Příloha č.1 – Odstupové bezpečnostní vzdálenosti kamen od hořlavých hmot	• Anexo nº 1 – Distâncias de segurança entre fogões e materiais inflamáveis
• Příloha č.2 – Příklad umístění ochranné clony palivového spotřebiče a kouřovodu – Prostup kouřovodu stěnou z hořlavých materiálů – Přímé napojení palivového spotřebiče s odstupem od stěny na komín – Příklady správného a nesprávného připojení kouřovodu do otvoru v komínové vložce (komínu)	• Anexo nº 2 – Exemplo de colocação de uma rede de proteção para um aparelho a combustível e uma chaminé – Penetração do tubo de exaustão através de uma parede feita de materiais inflamáveis – Ligação direta de um aparelho a combustível com distância da parede à chaminé – Exemplos de ligação correta e incorreta do tubo de exaustão à abertura na chaminé (inserção da chaminé)
CZ	CZ
• Záruční list	• Cartão de garantia
16	16

Página original 23

Texto original	Português (Portugal)
ODSTUPOVÉ BEZPEČNOSTNÍ VZDÁLENOSTI KAMEN	DISTÂNCIAS DE SEGURANÇA DAS PEDRAS
OD HOŘLAVÝCH HMOT	DE MATERIAIS INFLAMÁVEIS
CZ	CZ
MINIMÁLNÍ VZDÁLENOSTI	DISTÂNCIAS MÍNIMAS
dP, dR, dS... = viz výrobní štítek a technický list spotřebiče	dP, dR, dS... = consultar a etiqueta do produto e a ficha técnica do aparelho.
Příloha č. 1	Anexo n.º 1
17	17

Página original 24

Texto original	Português (Portugal)
PŘÍKLAD UMÍSTĚNÍ OCHRANNÉ CLONY PALI-	EXEMPLO DE POSICIONAMENTO DO ECRÃ DE PROTEÇÃO CONTRA INCÊNDIO
VOVÉHO SPOTŘEBIČE A KOUŘOVODU	DO APARELHO E DA CHAMINÉ
(rozměry v mm)	(dimensões em mm)
PŘÍMÉ NAPOJENÍ PALIVOVÉHO SPOTŘEBIČE	LIGAÇÃO DIRETA DE APARELHOS A COMBUSTÍVEL
NA KOMÍN A ODSTUP OD STĚNY	ATÉ À CHAMINÉ E À DISTÂNCIA DA PAREDE
1 – ochranná clona palivového spotřebiče a kouřovodu chránící okolní hořlavé stavební konstrukce před jejich tepelnými účinky 2 – přikládací a popelníkový otvor	1 – Tela de proteção para o aparelho a combustível e chaminé, protegendo as estruturas inflamáveis do edifício circundante dos seus efeitos térmicos. 2 – Abertura para abastecimento de combustível e cinzeiro.
PŘIPOJENÍ KOUŘOVODU DO OTVORU V KOMÍ-	LIGAÇÃO DO TUBO DE EXAUSTÃO À ABERTURA DA CHAMINÉ
NOVÉ VLOŽCE	NOVOS INSERTOS
PROSTUP KOUŘOVODU STĚNOU Z HOŘLA-	PASSAGEM DA CHAMINÉ ATRAVÉS DA PAREDE DO QUEIMADOR
VÝCH MATERIÁLŮ	DE MATERIAIS
(rozměry v mm)	(dimensões em mm)
CZ	CZ
1 – keramická (kovová) vložka 2 – kovová komínová vložka 3 – komínový plášť 4 – kovový kouřovod 5 – otvor v komínové vložce 6 – přitmelená odbočka ke komínové vložce 7 – kovová příložka upevněná k vložce kovovými pásky 8 – dilatační mezera mezi tvarovkou a pláštěm komína SPRÁVNĚ – viz. c, d ŠPATNĚ – viz. a, b Komentář k ČSN 73 4201	1 – inserto cerâmico (metálico) 2 – inserto metálico para chaminé 3 – revestimento da chaminé 4 – conduta metálica 5 – orifício no inserto da chaminé 6 – ramal cimentado para o inserto da chaminé 7 – inserto metálico fixado ao inserto com tiras metálicas 8 – junta de dilatação entre a ligação e o revestimento da chaminé CORRETO – ver c, d INCORRETO – ver a, b Comentário a ČSN 73 4201
1 – stěna 2 – kouřovod 3 – krycí deska (nehořlavá, nekovová) 4 – růžice 5 – ochranná roura (nehořlavá, nekovová) 6 – izolační výplň I (nehořlavá, např. skelné vlákno) 7 – izolační výplň II (nehořlavá, např. kamnářská hlína) ČSN 06 1008	1 – parede 2 – chaminé 3 – placa de cobertura (não combustível, não metálica) 4 – roseta 5 – tubo de proteção (não combustível, não metálico) 6 – enchimento isolante I (não combustível, por exemplo, fibra de vidro) 7 – enchimento isolante II (não combustível, por exemplo, argila para fogão) ČSN 06 1008
Příloha č. 2	Anexo n.º 2
18	18

Página original 25

Texto original	Português (Portugal)
ZÁRUČNÍ LIST	CERTIFICADO DE GARANTIA
Při dodržení způsobu používání, obsluhy a údržby výrobku uvedeném v návodu k obsluze, ručíme 24 měsíců od doby převzetí spotřebitelem za to, že výrobek bude mít po celou dobu záruky vlastnosti stanovené příslušnými technickými normami a podmínkami – zák. č.89/2012 Sb. v platném znění, zák. 634/92 Sb. v platném znění, (nebo dle platných předpisů pro tento druh spotřebičů v zemích, kde jsou instalovány).	Se for seguido o método de utilização, operação e manutenção do produto especificado nas instruções de funcionamento, garantimos, durante 24 meses a partir da data de receção pelo consumidor, que o produto manterá as características especificadas pelas normas e condições técnicas aplicáveis durante todo o período de garantia - Lei n.º 89/2012, com as alterações subsequentes, Lei n.º 634/92, com as alterações subsequentes (ou de acordo com a legislação aplicável a este tipo de aparelho nos países onde é instalado).
Vyskytne-li se na výrobku v záruční době vada, která nebyla způsobena spotřebitelem (uživatelem), neodvratnou událostí (např. živelná pohroma), neoprávněnými úpravami či opravami, popř. užíváním výrobku v rozporu s návodem k obsluze, bude výrobek spotřebiteli bezplatně opraven. Pro urychlení případné reklamace výrobku doporučujeme zaslání WYŁlněné a potvrzené kopie záručního listu nebo prodejního paragonu (případně faktury). Záruka se nevztahuje na opotřebení způsobené obvyklým užíváním.	Se ocorrer um defeito no produto durante o período de garantia que não tenha sido causado pelo consumidor (utilizador), por um evento inevitável (por exemplo, desastre natural), por modificações ou reparações não autorizadas ou pela utilização do produto em desacordo com as instruções de funcionamento, o produto será reparado gratuitamente ao consumidor. Para agilizar qualquer reclamação sobre o produto, recomendamos o envio de uma cópia PREENCHIDA e autenticada do certificado de garantia ou do comprovativo de compra (ou fatura). A garantia não cobre o desgaste natural causado pelo uso normal.
Reklamace uplatňujte u Vašeho odborného prodejce nebo přímo u výrobce.	Por favor, encaminhe as suas reclamações para o seu revendedor especializado ou diretamente para o fabricante.
Záruční a pozáruční opravy v České republice zajišťuje firma: Servisní oddělení HAAS+SOHN Rukov s.r.o.	Na República Checa, a garantia e as reparações pós-garantia são fornecidas pela empresa: Departamento de Serviço HAAS+SOHN Rukov sro
Hašlerova 2247 Varnsdorf	Haslerova 2247 Varnsdorf
407 47	407 47
Česká republika tel.: +420 412 510 101 e-mail: reklamace@haassohn.com www.haassohn-rukov.cz	República Checa tel.: + 420 412 510 101 e-mail: reklamace@haassohn.com www.haassohn-rukov.cz
Pracovní doba: Pondělí – pátek 7.00 – 15.00 hod.	Horário de funcionamento: de segunda a sexta-feira, das 7h às 15h.
Záruční doba se prodlužuje o dobu, po kterou byl výrobek v opravě. Pro výměnu výrobku nebo zrušení kupní smlouvy platí příslušná ustanovení občanského zákoníku zák. č. 89/2012 Sb. v platném znění, (nebo dle platných předpisů pro tento druh spotřebičů v zemích, kde jsou instalovány).	O período de garantia é prolongado pelo tempo em que o produto esteve em reparação. As disposições pertinentes da Lei n.º 89/2012 do Código Civil, conforme alterada, aplicam-se à substituição do produto ou ao cancelamento do contrato de compra (ou de acordo com a legislação aplicável a este tipo de aparelhos nos países onde são instalados).
Dvířka	Porta
Volně ložené clony	Cortinas soltas
Povrchová úprava (dvířka)	Acabamento da superfície (porta)
Klika (madlo)	Pega (alça)

Texto original	Português (Portugal)
Výměník	Permutador
Povrchová úprava (obklady)	Tratamento de superfície (azulejos)
Obklady	Revestimento
Popelník	Gaveta de cinzas
Příslušenství	Acessórios
Vyzdívka (šamot)	Revestimento (argila refractária)
Víko	Cobrir
Vyzdívka (vermiculite)	Revestimento (vermiculite)
Povrchová úprava (těleso)	Acabamento da superfície (corpo)
Datum	Data
Značka výstupní kontroly	Marca de controlo de saída
Podpis	Assinatura
Datum prodeje	Data da venda
Razítko prodejny	Carimbo da loja
Podpis	Assinatura

Página original 27

Texto original	Português (Portugal)
Datum na-	Data de-
hlášení závady	relatório de avarias
Datum opravy	Data de reparação
Číslo proto-	Proto-número
kolu o opravě	sobre o reparo
Podpis se-	A assinatura é-
rvisního technika	técnico de manutenção
Závada – Způsob odstranění	Defeito – Como corrigi-lo
Výrobce:	Fabricante:
NÁDRAŽNÍ 260, JIŘETÍN POD JEDLOVOU, ČESKÁ REPUBLIKA IČ: 62740989 DIČ: CZ62740989	NÁDRAŽNÍ 260, JIŘETÍN POD JEDLOVOU, REPÚBLICA CHECA ID: 62740989 ID IVA: CZ62740989

Página original 28

Texto original	Português (Portugal)
Všechny dokumenty jako např. všeobecný návod, technická dokumentace, Prohlášení o vlastnostech atd. a kontaktní údaje najdete na adrese:	Todos os documentos, tais como instruções gerais, documentação técnica, Declaração de Desempenho, etc., e informações de contacto podem ser encontrados em:
www.haassohn-rukov.cz	www.haassohn-rukov.cz

Krbová kamna

Všeobecný návod k obsluze, montáži a údržbě
Krbová kamna

CZ

/haassohnrukov

04164151514O2n

Přečtěte si prosím pozorně tento návod k obsluze. Budete v něm informováni o funkci a zacházení s těmito kamny a navíc můžete ušetřit správným topením palivo a chovat se šetrně k životnímu prostředí. Informace o údržbě a čištění, případně další doplňující informace naleznete v samostatné **technické dokumentaci**, která je nedílnou součástí každé dodávky kamen.

Poznámky v textu



Nejdůležitější jsou poznámky nadepsané **VAROVÁNÍ**. Poznámky nadepsané **VAROVÁNÍ** Vás upozorňují na **vážné nebezpečí poškození topidla či poranění.**



Poznámka nadepsaná **Upozornění** Vás upozorňuje na možná poškození Vašeho topidla.



Poznámka jako taková Vás upozorňuje zcela obecně na informace důležité k provozu Vašeho topidla.

CZ

Obsah

1. Technická specifikace 1
1.1. Princip vytápění 1
1.2. Konstrukční provedení 1

2. Spalovací proces 1
2.1. Množství paliva a nastavení spalovacího procesu 1
2.2. Palivo 2

3. Bezpečnost provozu 3
3.1. Všeobecná ustanovení 3
3.2. Bezpečná vzdálenost kamen od hořlavých hmot 3
3.3. Bezpečná vzdálenost kamen od nehořlavých hmot 4
3.4. Bezpečná vzdálenost kouřovodu od hořlavých hmot 4
3.5. Pokyny pro bezpečný provoz 4

4. Instalace krbových kamen a jejich napojení na komín 4
4.1. Připojení kamen ke komínu nebo komínové vložce 5
4.2. Napojení kamen na komínový průduch 5
4.3. Pokyny pro instalaci a zajištění kouřovodu 5
4.4. Instalace (ustavení) kamen do prostoru (místnosti) 5
4.5. Čistění topidla a komínu 6
4.6. Požár v komíně 6
4.7. Externí přívod spalovacího vzduchu 6

5. Návod k obsluze 6
5.1. První uvedení krbových kamen do provozu 7
5.2. Zapálení a topení 7
5.3. Přikládání paliva 7
5.4. Čistota skla 8
5.5. Provoz během přechodného období a při zhoršených klimatických podmínkách 8
5.6. Záměna záslepného členu za výměník 8
5.7. Vynášení popela 8

6. Čištění a údržba 9
6.1. Čištění topidla 9
6.2. Čištění skla 9
6.3. Čistění keramiky, kachlí a přírodního kamene 9
6.4. Těsnící šňůry a pásky 9
6.5. Náhradní díly 9

7. Problém, příčina, náprava 10

8. Nejčastější závady a dotazy na ně 11
8.1. Prasklá (vypadlá) vyzdívka ve spalovacím prostoru 11
8.2. Rozbité sklo 11
8.3. Clony pro směrování tahu 12
8.4. Prasklá boční dlaždice 12
8.5. Náhrada záslepného člena za výměník (pouze některé typy) 12

9. Záruka a servis 12
9.1. Všeobecně 12
9.2. Záruční podmínky 13
9.2.1. Prodloužená záruční doba 13
9.3. Záruční a pozáruční servis 13
9.4. Skutečnosti pro neuznání reklamačního nároku 13
9.5. Jak reklamovat? 14
9.6. Pokyny pro objednávání náhradních dílů 14

10. Ostatní 15

10.1. Příslušenství dodávané s kamny 15
10.2. Zvláštní příslušenství na objednávku 15
10.3. Vytypované náhradní díly 15
10.4. Balení krbových kamen a likvidace odpadu 15
10.5. Prohlášení o vlastnostech 16
11. Přílohy 16

Parametry uvedené na výrobním štítku podle EN 16510

Parametr	Jednotka	Vysvětlení
P_{nom}	kW	Jmenovitý tepelný výkon
P_{part}	kW	Jmenovitý tepelný výkon při částečném zatížení
P_{SHnom}	kW	Výkon do prostoru
P_{SHpart}	kW	Výkon do prostoru při částečném zatížení
P_{Wnom}	kW	Výkon do vody
P_{Wpart}	kW	Výkon do vody při částečném zatížení
CO_{nom} (13% O_2)	mg/m³	Emise CO při jmenovitém tepelném výkonu
CO_{part} (13% O_2)	mg/m³	Emise CO při částečném zatížení
NOx_{nom} (13% O_2)	mg/m³	Emise NOx při jmenovitém tepelném výkonu
NOx_{part} (13% O_2)	mg/m³	Emise NOx při částečném zatížení
OGC_{nom} (13% O_2)	mg/m³	Emise OGC při jmenovitém tepelném výkonu
OGC_{part} (13% O_2)	mg/m³	Emise OGC při částečném zatížení
PM_{nom} (13% O_2)	mg/m³	Emise prachu při jmenovitém tepelném výkonu
PM_{part} (13% O_2)	mg/m³	Emise prachu při částečném zatížení
η_{nom}	%	Energetická účinnost při jmenovitém tepelném výkonu
η_{part}	%	Energetická účinnost při částečném zatížení
p_{nom}	Pa	Minimální tah komína při jmenovitém tepelném výkonu
p_{part}	Pa	Minimální tah komína při částečném zatížení
T_{snom}	°C	Výstupní teplota spalin při jmenovitém tepelném výkonu
T_{spart}	°C	Výstupní teplota spalin při částečném zatížení
pw	bar	Maximální provozní přetlak výměníku
d_R	mm	Minimální vzdálenost k hořlavému materiálu — zadní
d_S	mm	Minimální vzdálenost k hořlavému materiálu — boční
d_C	mm	Minimální vzdálenost k hořlavému materiálu — ke stropu
d_P	mm	Minimální vzdálenost k hořlavému materiálu — čelní
d_F	mm	Minimální vzdálenost k hořlavému materiálu — čelní v dolní části sálání
d_L	mm	Minimální vzdálenost k hořlavému materiálu — čelní v boční části sálání
d_B	mm	Minimální vzdálenost k hořlavému materiálu — spodní
el_{SB}	W	Spotřeba pomocné el. energie v pohotovostním režimu
el_{max}	W	Spotřeba pomocné el. energie při jmenovitém tepelném výkonu
el_{min}	W	Spotřeba pomocné el. energie při částečném zatížení
W_{max}	W	Maximální el. příkon
E, f	V, Hz	Napájecí napětí, frekvence

1. Technická specifikace

Krbová kamna jsou určena k vytápění obytných místností, rekreačních zařízení i pracovních míst, kde je záměrem zvýšení tepelné pohody, ke které přispívá i vjem z pohledu na plamen. Krbová kamna by neměla být jediným zdrojem tepla v budově (objektu).

1.1. Princip vytápění

Moderní kamna jsou konstruována pro spalování dřeva, dřevěných briket a u některých typů i uhelných briket prohořívacím systémem, který zaručuje velice dobré spalovací podmínky.
Ohřevu vzduchu v místnosti a vytvoření útulného obytného klimatu (tepelné pohody) je dosaženo převážně konvekčním teplem, částečně i teplem sálavým. Tímto systémem je možno i velmi chladné, dlouho nevytápěné místnosti velmi rychle vytopit. Princip konvekčního vytápění spočívá v tom, že vzduch z místnosti vstupuje do kamen ve spodní části a při postupu vzhůru se ohřívá v konvekčním prostoru tvořeného dvojitým pláštěm topidla, dále pak proudí otvory, které se nacházejí v horní části kamen opět do místnosti. Sálavé teplo je získáváno z povrchových ploch kamen (kov, keramika, sklo). Vzhledem ke konstrukci je pak největším zdrojem sálavého tepla prosklený prostor dvířek.

1.2. Konstrukční provedení

Kamna jsou svařena z ocelových plechů o tloušťce 2-5 mm. V prostřední části kamen je spalovací komora uzavíratelná pomocí přikládacích dvířek, která jsou u některých typů opatřena samozavíracím mechanismem. Dvířka jsou osazena speciálním velkoplošným sklem, které je schopno odolávat teplotám až 800 ºC.
Vnitřní prostor spalovací (plnící) komory je vyložen tepelně a pevnostně odolnými tvarovkami. Tvarovky nejsou spojeny žádnou výmazovou hmotou z důvodu předejít jejich poškození vlivem tepelných dilatací. V horní části spalovací komory jsou usměrňovače toku spalin (clony) do odtahového hrdla, které mohou býti jak pevné tak i volně ložené. Volně ložený usměrňovač spalin (clona) může sloužit i jako držák šamotových tvarovek. Ve spodní části spalovacího komory je zpravidla umístěn jednoduchý, pevný litinový rošt. Před roštem je umístěna zábrana proti vypadávání a sesouvání paliva na dvířka (čelní sklo). Pod roštem je prostor pro popelníkovou zásuvku. Prostor ve spodní části kamen může být využit jako zásobník paliva.
Opláštění kamen může být provedeno z ocelového plechu, keramických dlaždic popř. silnostěnnými kachlemi nebo přírodním kamenem. Ocelová konstrukce kamen včetně plechových obkladů je chráněna speciální žáruvzdornou barvou.

CZ

! UPOZORNĚNÍ

Krbová kamna nemají charakter stáložárného topidla a jsou určena k periodickému – přerušovanému (dočasnému) provozu.

2. Spalovací proces

2.1. Množství paliva a nastavení spalovacího procesu

Spalování dřeva, dřevěných briket a u některých typů i uhelných briket v krbových kamnech je systémem prohořívacím, což znamená, že spalování probíhá v celé sázce paliva naráz. Pro zajištění optimálních podmínek snadného podpalu a následného rozhoření je nutné pod hořící palivo, přes rošt, přivést dostatečné množství vzduchu – označený jako **primární**, který je vždy regulovatelný. Se vzrůstající teplotou spalin se začínají uvolňovat plynné složky paliva, které by bez dalšího přívodu vzduchu nevykonaly žádnou práci v podobě tepelné energie, proto je nutné přivést další vzduch do úrovně výšky plamenů, kde proces spalování těchto plynných složek může dále probíhat, tímto již většinou zaniká požadavek na potřebu přívodu vzduchu primárního, naopak vzniká požadavek na přívod vzduchu **sekundárního**, případně zde může být i přívod vzduchu **terciální**. Přívod sekundárního vzduchu, který je zpravidla regulovatelný, zkvalitňuje jak spalování,

tak i **napomáhá k samočinnému čistění skla dvířek**. Terciální vzduch je určen ke zdokonalení celkového procesu spalování, bývá pevně dán (nelze jej regulovat). Při správném množství a poměru vzduchů přivedených do správných míst spalovací komory se účinnost spalování zvýší a tím se snižuje emise škodlivých plynů do ovzduší. Rozmístění regulátorů přívodů vzduchů je znázorněno na schématu v technické dokumentaci, která je součástí každé dodávky krbových kamen.
Krbová kamna již dnes dosahují účinnosti spalování až 85% a mohou být zařazena mezi špičkové výrobky.
Dosažený tepelný výkon topidla je závislý na množství spáleného paliva za určitý časový úsek, jeho kvality a účinnosti spalovacího procesu. Podle **tabulky č. 2** výhřevností paliv si můžete udělat představu o dosažitelném výkonu při spálení 1 kg dřeva za hodinu při jeho 20% vlhkosti. Dále platí, že se vzrůstající vlhkostí paliva také výrazně klesá jeho výhřevnost.
V podmínkách zkušebny byla odzkoušena regulovatelnost topidla v rozmezí 30 – 100 % jmenovitého výkonu. Regulace výkonu byla provedena pomocí tahu komína a množstvím paliva. V praxi se kamna většinou regulují pomocí regulátorů vzduchů, zejména primárním přívodem vzduchu. Přesné nastavení spalovacího procesu pomocí regulátorů nelze jednoznačně definovat. Je ovlivněno řadou faktorů – vlhkostí paliva, druhem paliva, tahem komína, venkovními tlakovými podmínkami atd. Proto si spalovací proces (intenzitu a kvalitu plamene) musíme doregulovat podle stávajících podmínek. Schopnost účinně seřídit spalovací proces se zvýší s Vašimi zkušenostmi při používání výrobku. Podrobnější tabulka s nastavením regulátorů pro přívod vzduchu je součástí technické dokumentace, kde jsou uvedeny skutečné hodnoty, které byly odzkoušeny v daných zkušebních podmínkách ve státní zkušebně. Níže uvedená tabulka č.1. slouží jen jako všeobecná informace pro regulaci přívodů vzduchu.

palivo	množství paliva	primární vzduch	sekundární vzduch	terciální vzduch
		regulovatelný	regulovatelný	neregulovatelný
dřevěná polena, dřevěné brikety	2 - 3 polena (asi 2 - 3 kg), 2 - 4 ks (asi 2 - 3 kg)	uzavřen nebo podle potřeby otevřen dle daných spalovacích podmínek	max. otevřen	pevně nastaven
uhelné brikety	2 - 3 ks (asi 2 - 3 kg)		½ otevřen	pevně nastaven

Tabulka č. 1

Tipy pro spalování dřeva:

CZ

- Po každém zátopu v kamnech ponechejte regulátor primárního vzduchu otevřen raději déle, docílíte tím lepšího rozhoření paliva.
- Před přiložením paliva je vhodné plně otevřít regulátor primárního vzduchu.
- Při spalování dřeva bezpodmínečně dbejte na to, aby bylo dřevo suché s maximální vlhkostí 20%.

Tipy pro spalování uhelných briket:

- Pro optimální hoření přikládejte brikety přímo na průduchy roštu, palivo se tím lépe spálí.
- Dbejte na to, aby množství paliva odpovídalo požadavkům na tepelný výkon, který potřebujete, tzn. že pro udržení žáru postačí pouze několik briket, jinak budou kamna tepelně přetěžovaná.
  Výhřevnost uhelných briket může dosahovat až 6 kWh/1kg, tedy o cca 40% větší než dřevo!

2.2. Palivo

V krbových kamnech je možné spalovat kusové dřevo, brikety z lisovaného dřeva a u některých typů i uhelné brikety. Vlhkost spalovaného dřeva by měla být menší než 20%, optimálně 10%. Zde platí pravidlo, čím menší obsah vody v palivu, tím je jeho výhřevnost vyšší. Doporučená vlhkost dřeva se docílí skladováním po dobu alespoň dvou let ve větraném přístřešku. Obsah vody v briketách musí být definován výrobcem briket. Brikety je nutno skladovat v suchém prostředí, jinak hrozí nebezpečí rozpadnutí. Doporučená velikost kusového dřeva pro skladování a spalování by měla být průměru 3-6 cm a délce 20-30 cm. **V krbových kamnech je zakázáno spalovat uhlí a koks.** Jako palivo nikdy nepoužívejte hořlavé kapaliny nebo odpady typu: tapety, dřevotřískové desky, umělé hmoty, napouštěné dřevo nebo samotné hobliny, piliny. Spalování takovýchto

materiálů škodí nejen životnímu prostředí, ale také zkracuje životnost kamen, nadto může dojít i k poškození kamen/komína.

Poznámka

Kůru, která se nachází na dřevěných polenech, je samozřejmě také možno spalovat.

Výhřevnost některých druhů dřeva při 20% vlhkosti

Druh dřeva	Výhřevnost kWh/plm	Výhřevnost kWh/1 kg	Hmotnost kg/plm
Smrk, jedle	1957	4,0	485
Modřín	2461	4,0	610
Borovice	2280	4,0	565
Dub, buk	2743	3,8	726

Tabulka č. 2 plm = plnometr (m^3)

3. Bezpečnost provozu

3.1. Všeobecná ustanovení

Spotřebič smí být používán v normálním - vnitřním prostředí dle místních předpisů a norem. Při změně tohoto prostředí, kdy by mohlo vzniknout byť i přechodné nebezpečí požáru nebo výbuchu (např. při lepení lina, PVC, při práci s nátěrovými hmotami apod.) musí být kamna včas, před vznikem nebezpečí, vyřazena z provozu. Dále je kamna možné používat až po důkladném odvětrání prostoru.

VAROVÁNÍ

Kamna nesmí být uváděna do provozu společně s automaticky řízenými ventilačními systémy v bytě.

Poznámka

Výjimky:
Kamna s certifikátem RLU mohou být provozována i s ventilačními systémy (např. digestoří, nebo odvětrávanou sušičkou prádla) za předpokladu, že jsou řádně připojena k externímu přívodu vzduchu.

3.2. Bezpečná vzdálenost kamen od hořlavých hmot

Při instalaci kamen v prostoru s předměty, které obsahují hořlavé materiály (tab. č. 3), musí být dodrženy bezpečnostní vzdálenosti. **Bezpečnostní vzdálenosti jsou uvedené na výrobním štítku a v technickém listu výrobku.** Pro názornost nahlédněte do přílohy č.1.

Třídy reakce na oheň stavebních výrobků

Třída reakce na oheň		Orientační příklad výrobku
nehořlavé	A1	výrobky z keramiky, žuly, pískovce, skla, kovu, betonu, tepelně izolační deska z minerálních vláken
	A2	sádrokartonová nebo sádrovláknitá deska

CZ

hořlavé	B	kontaktní zateplovací systém s hořlavým tepelným izolantem (např. expandovaný polystyren), vinylové podlahy, cementotřískové desky
	C	dřevo listnaté, překližka, tvrzený papír, umakart, deska z fenolické pěny
	D	konstrukční dřevo, dřevotřískové desky, solodur, korkové desky, pryž, podlahoviny
	E	dřevovláknité desky, polystyren, polyuretan
	F	výrobky, u kterých třída nebyla stanovena

Tabulka č. 3

3.3. Bezpečná vzdálenost kamen od nehořlavých hmot

Při instalaci kamen v prostoru s předměty, které neobsahují hořlavé materiály (tab. č. 3), musí být dodrženy minimální vzdálenosti ze zadní strany **100 mm**. Z boční strany, pokud není prosklená, **200 mm**. Minimální vzdálenost od prosklených ploch je shodná se vzdálenostmi od hořlavých materiálů, viz výrobní štítek a technický list.

3.4. Bezpečná vzdálenost kouřovodu od hořlavých hmot

Bezpečná vzdálenost od obložení zárubní dveří a podobně umístěných stavebních konstrukcí z hořlavých hmot a od instalací potrubí včetně jeho izolací je **min. 200 mm**. Od ostatních částí konstrukcí z hořlavých hmot **min. 400 mm**. Jedná se například o stavební hmoty dle tabulky č. 3.

3.5. Pokyny pro bezpečný provoz

CZ

K zatápění a topení nesmí být používány žádné hořlavé kapaliny! Dále je zakázáno spalovat jakékoliv plasty, dřevěné materiály s různými chemickými pojivy (dřevotřísky atd.) a také domovní netříděný odpad se zbytky plastů aj.
Kamna musí obsluhovat pouze dospělé osoby! Ponechat děti u kamen bez dozoru dospělých je nepřípustné. Povrch kamen je přehřátý, zejména prosklené plochy, dotykem si můžete způsobit těžké popáleniny. Provoz kamen vyžaduje občasnou obsluhu a dozor. Pro bezpečné ovládání regulátorů a pro manipulaci s uzávěry dvířek slouží ochranná rukavice, která je součástí každé dodávky kamen. Na kamna je zakázáno během provozu a dokud jsou teplá, odkládat jakékoli předměty z hořlavých hmot, které by mohly způsobit požár. Do rozehřáté pícky s keramickým obkladem nepokládejte žádné nádoby se studeným obsahem, hrozí prasknutí obkladu.
Dbejte na zvýšenou opatrnost při manipulaci s popelníkem a při odstraňování horkého popela, protože hrozí nebezpečí popálení. Horký popel nesmí přijít do styku s hořlavými předměty – např. při sypání do nádob komunálního odpadu.
Kamna smí být provozována pouze podle tohoto návodu. Na kamnech není přípustné provádět žádné neoprávněné úpravy.

4. Instalace krbových kamen a jejich napojení na komín

! UPOZORNĚNÍ

Při montáži krbových kamen musí být dodrženy všechny místní předpisy, včetně předpisů, které se týkají národních a evropských norem pro tento druh spotřebiče.

4.1. Připojení kamen ke komínu nebo komínové vložce

Připojení krbových kamen na komínový průduch smí být provedeno pouze dle místních předpisů pro tento druh spotřebičů. Pro názornost nahlédněte do **přílohy č.2**.
Pro zajištění správné funkce kamen je nutné, aby byl zaručen správný tah komína v hrdle kouřovodu. Údaj o minimálním tahu je vždy uveden v technickém listu pro příslušný typ kamen. Nedodržení doporučeného tahu komína může způsobit trvalé poškození konstrukce kamen. Při nízkém tahu komína dochází k zčernání skla, snížení tepelného výkonu topidla, zanášení kouřových cest. Při přikládání může dojít k úniku spalin do místnosti. Z tohoto důvodu doporučujeme pravidelnou kontrolu komína a pravidelné provádění údržby topidla.
V případech, kdy je tah komína příliš vysoký a přesáhne **20 Pa** je vhodné nainstalovat vhodnou komínovou klapku (např. kouřová trubka s klapkou). Příliš vysoký tah může být zdrojem potíží při provozu, např. příliš intenzivním spalováním, vysokou spotřebou paliva a také může vést k trvalému poškození topidla.

Poznámka

Krbová kamna se zadním vývodem doporučujeme připojit ke komínu přímým napojením s max. délkou 0,5 m bez použití kolena. Jakýkoliv jiný způsob napojení doporučujeme konzultovat s odbornou kominickou firmou.

4.2. Napojení kamen na komínový průduch

Krbová kamna doporučujeme připojit na samostatný komínový průduch. Ke společnému komínovému průduchu je možné kamna připojit jen při dodržení místních předpisů a norem. Kamna nelze napojit na společný průduch s plynovým spotřebičem. Nejmenší účinná výška komínového průduchu je 5 m. V jednotlivých případech je možno připojit spotřebič i do komínového průduchu s menší účinnou výškou než 5 m, pokud se prokáže výpočtem spalinové cesty, že je tato výška pro připojovaný spotřebič dostačující.

Poznámka

Kruhový komínový průduch musí mít průměr nejméně 140 mm (min 0,015 m2). Pro krbová kamna s průměrem hrdla kouřovodu 150 mm musí být průměr komínového průduchu nejméně 150 mm.

CZ

4.3. Pokyny pro instalaci a zajištění kouřovodu

Odtahové hrdlo spojte s komínem nejkratší možnou cestou tak, aby délka kouřových cest byla maximálně 1,5 m dlouhá. Kouřové roury a koleno mezi sebou těsně spojte s přesahem min. 60 mm a dbejte na to, aby byly spoje sestaveny vždy souhlasně s prouděním spalin. Spoj kouřovodu a odtahového hrdla kamen zajistěte nýtem nebo kolíkem, totéž udělejte i s kouřovými rourami a kolenem. Otvor vstupu do komína opatřete kovovou zděří, odpovídajícího průměru. Kouřovod by měl směrem k sopouchu stoupat pod úhlem cca 10°.

4.4. Instalace (ustavení) kamen do prostoru (místnosti)

Před instalací krbových kamen je nutné provést ověření nosnosti podlahy (stropu), zda splňuje podmínky únosnosti pro příslušný typ kamen v závislosti na jejich hmotnosti. Kamna musí být nainstalována na tepelně-izolační nehořlavé podložce, která přesahuje půdorys kamen **po stranách a vzadu minimálně o 100 mm a vpředu o 300 mm**. Pokud se použije plechová podložka, musí mít tloušťku **min. 2 mm**. Pro názornost nahlédněte do **přílohy č. 1**.

Poznámka

Pro možnost čištění spotřebiče, kouřovodu a komína je ke snadnému přístupu nutné ponechat dostatečný prostor.

4.5. Čistění topidla a komínu

Při instalaci kamen ke komínovému průduchu je nutno zabezpečit možnost čištění kouřových trubek a komína. Pravidelným čištěním kouřových trubek a spalovacího prostoru v kamnech zvýšíte užitné vlastnosti topidla. Taktéž pravidelným čištěním komína zabráníte případnému vznícení tuhých částic zplodin usazených na stěnách komína.

4.6. Požár v komíně

V případě vzniku požáru v komíně je nutné oheň v kamnech okamžitě uhasit, vybráním hořících zbytků paliva pomocí lopatky do vhodné nehořlavé nádoby a ihned volat hasiče (linka 150) nebo linku 112 integrovaného záchranného systému.

4.7. Externí přívod spalovacího vzduchu

Pro proces spalování musí být zajištěn přívod dostatečného množství čerstvého vzduchu. Při spalování dřeva spotřebují kamna až 15 m³ čerstvého vzduchu za hodinu. U novodobých staveb může být jejich izolovanost od vnějšího prostředí (plastová okna apod.) velmi vysoká. Další problémy mohou způsobit odsavače vzduchu nebo jiná tepelná zařízení, které pracují v místnosti nebo v prostoru s kamny. Výrazně se tím snižuje kvalita procesu spalování doprovázeného dehtováním a zanášením kouřových cest a také může dojít při přikládání ke kouření do místnosti. Dostatečný přívod vzduchu zabezpečte otevřenými okny nebo dveřmi do vedlejší, lépe větrané místnosti. Vhodnější je však současně s instalací topidla zajistit větrací otvor pro přívod vzduchu opatřený regulační větrací mřížkou, která musí být zabezpečena proti ucpání.

CZ

UPOZORNĚNÍ

Vedení externího spalovacího vzduchu by mělo zohledňovat riziko tvorby kondenzátu a jeho negativní vliv na životnost zařízení.
Pokud se v kamnech netopí, uzavřete ovladačem přívod externího vzduchu (poloha „0“), zabráníte tím korozi kamen.
Na poškození kamen způsobené kondenzací vody se nevztahuje záruka.

5. Návod k obsluze

UPOZORNĚNÍ

Při provozu krbových kamen musí být dodrženy všechny místní předpisy, včetně předpisů, které se týkají národních a evropských norem pro tento druh spotřebiče.

5.1. První uvedení krbových kamen do provozu

Před prvním uvedením do provozu je třeba odstranit případné nálepky ze skla dvířek, díly příslušenství z popelníku, resp. z ohniště, toto platí i pro případné přepravní pojistky. Podle obrázku z technické dokumentace zkontrolujte, zda jsou správně usazeny volně ložené clony pro směrování tahu, tvárnice či zábrana (je možné, že během transportu nebo při instalaci kamen sklouzly ze správné polohy). Pokud zjistíte některou závadu v usazení, proveďte její nápravu, jinak bude ohrožena správná funkce topidla.
Na povrchovou úpravu krbových kamen je použita žáruvzdorná barva, která se při prvním zátopu, po přechodném změknutí, vytvrzuje. Při fázi změknutí dejte pozor na zvýšené nebezpečí poškození laku rukou nebo nějakým předmětem. Při prvním zátopu musí být kamna „zahořena“ malým plamenem, spalováním menšího množství paliva při nižší teplotě. Všechny materiály si musí zvyknout na tepelnou zátěž. Opatrným roztopením zabráníte vzniku trhlin v šamotových cihlách, poškození laku a deformaci materiálů konstrukce kamen. Případný zápach při vytvrzování barvy brzy zmizí – doporučujeme intenzivní odvětrání prostoru. Pokud jsou v tomto prostoru domácí zvířata nebo ptáci, přemístěte je na přechodnou dobu jinam.
U typů kamen, kde je v přikládacích dvířkách použité dělené sklo ze tří částí, zkontrolujte, zda-li nedošlo během transportu nebo během používání kamen k rozestupu jednotlivých dílů skla.
Odstranění mezer mezi skly přikládacích dvířek s děleným sklem: částečně uvolněte matice šroubů u držáků skla. Jednotlivé části skel opatrně přisuňte tak, aby se hrany skel navzájem dotýkaly. Držáky skel znovu citlivě maticemi dotáhněte.

5.2. Zapálení a topení

Pro snadnější rozhoření nejdříve položte na dno ohniště, resp. na rošt 2 až 3 menší dřevěná polena, na ně papír nebo schválené podpalovače, poté chrastí nebo dřevěné třísky, drobné dřevo a nakonec silnější polínka. Paliva naložte větší množství (cca. do 2/3 výšky vyzdívky). Naložením většího množství paliva zajistíte dostatečnou dobu hoření pro zahřátí komínového tělesa a tím i jeho správnou funkci. Regulátor primárního vzduchu otevřete na maximum. Někdy je pro lepší zapálení paliva vhodné zredukovat i přívod sekundárního vzduchu. Po zapálení musí být dvířka ohniště uzavřena.
Jakmile se palivo řádně rozhoří pomocí regulátorů přívodu vzduchu, nastavte klidné, spíše tlumené spalování. Pro seřízení plamene a hoření můžete použít ustanovení z technické dokumentace nebo z tabulky č. 1.
Roštování se provádí dle potřeby ručně pomocí pohrabáče, nebo pomocí roštovací páky pokud je topidlo vybaveno pohyblivým roštem.

UPOZORNĚNÍ

Dvířka ohniště (spalovací komory) a dvířka popelníku (jsou-li použity) **musí být vždy uzavřeny**, vyjma uvádění do provozu, doplňování paliva a odstraňování popela.

UPOZORNĚNÍ

Po každém delším přerušením provozu kamen je nutné před opakovaným zapálením **provést kontrolu** průchodnosti a čistoty kouřovodů, komína a spalovacího prostoru kamen.

5.3. Přikládání paliva

Pro zabránění úniku kouřových plynů do místnosti při přikládání doporučujeme: přibližně 5 až 10 vteřin před otevřením dvířek ohniště plně otevřete primární regulátor vzduchu, pak přikládací dvířka nejprve mírně pootevřete, vyčkejte několik vteřin na odsátí kouřových zplodin do komína a teprve potom dvířka otevřete naplno. Po otevření přikládacích dvířek je vždy nutné zvýšit pozornost, hrozí vypadnutí žhavých oharků. Po přiložení paliva dvířka ohniště opět uzavřete. Po rozhoření paliva (bez čadivého plamene) regulátor znovu vraťte do původní polohy (popř. uzavřete). Při přikládání dbejte na to, aby palivo nepřesahovalo nad úroveň šamotové (vermiculitové) vyzdívky spalovacího prostoru. Množství přikládaného paliva má odpovídat hodinové informativní spotřebě pro dané topidlo (viz. technická dokumentace). Při přetápění může dojít k trvalému poškození konstrukce kamen.

CZ

Poznámka

Nadměrnému unikání spalin do místnosti při přikládání, zabráníte doplňováním paliva po jeho vyhoření na žhavý základ.

5.4. Čistota skla

Na zachování čistoty průhledného okénka má vliv vedle používání vhodného paliva, dostatečného přívodu spalovacího vzduchu **(zejména sekundárního)** a odpovídajícího komínového tahu také způsob, jak jsou krbová kamna obsluhována. V této souvislosti doporučujeme přikládat pouze jednu vrstvu paliva a to tak, aby bylo palivo co nejrovnoměrněji rozprostřeno po topeništi a aby bylo co nejdále od skla. Toto platí i pro brikety (vzdálenost mezi nimi 5 až 10 mm). V případě znečištění skla při topení doporučujeme zvýšit intenzitu hoření otevřením primárního regulátoru vzduchu, čímž se většinou sklo samovolně vyčistí.

5.5. Provoz během přechodného období a při zhoršených klimatických podmínkách

V přechodném období, resp. při vyšších venkovních teplotách nad 15 °C, při deštivých a vlhkých dnech, při prudkém nárazovém větru může podle okolností dojít ke zhoršení komínového tahu (tahu z kamen), takže spaliny nejsou plně odváděny. Proto musí být krbová kamna v tomto období provozována s co nejmenším množstvím paliva, aby bylo možno otevřením přívodů vzduchu zlepšit hoření a tah komína.

5.6. Záměna záslepného členu za výměník

U některých typů krbových kamen je v konstrukci našroubován tzv. záslepný člen, který zároveň slouží jako usměrňovač tahu. Tyto typy kamen mohou být po vyjmutí tohoto záslepného členu doplněny o teplovodní výměník s možností připojení topných těles pro vytápění sousedních místností, nebo zásobníkového ohřívače vody. Teplovodní výměník se dodává jako zvláštní příslušenství s podrobným návodem na jejich instalaci. Připojení krbových kamen s výměníkem k teplovodnímu rozvodu svěřte vždy specializované, odborné firmě.

CZ

UPOZORNĚNÍ

Krbová kamna, která jsou vybavena výměníkem nelze provozovat bez připojení k teplovodnímu rozvodu a bez vodní náplně, příp. bez náplně nemrznoucí směsi.

5.7. Vynášení popela

Podle délky a intenzity topení je nutné pomocí pohrabáče nebo roštovacího zařízení (pokud je topidlo vybaveno pohyblivým roštem) sklepávat popel přes rošt do popelníku.
Dbejte na to, aby nebyl popelník přeplňován, mohlo by dojít k zabránění přívodu vzduchu pod rošt a následným problémům se zapálením a hořením paliva.
Popelník je nejlépe vynášet za studena při přípravě na další zatopení. Při tom je třeba dbát na to, aby byla řádně vyčištěna spalovací komora. Hromadění popela ve spalovací komoře může způsobit poškození vyzdívky.
Popel ze spáleného dřeva je možné použít do kompostů nebo jako hnojivo.

UPOZORNĚNÍ

Před vyprazdňováním popelníku zkontrolujte, zda neobsahuje žhnoucí zbytky paliva, které by mohly způsobit požár v odpadní nádobě.

6. Čištění a údržba

6.1. Čištění topidla

Krbová kamna ve studeném stavu je nutné nejméně jednou ročně (po topné sezóně), případně i častěji, vyčistit. Při čištění je třeba odstranit usazeniny v kouřovodech, spalovacím prostoru a na clonách pro směrování tahu. Opravit, nejlépe výměnou, vypadlé části vyzdívky topeniště. Úplnost vyzdívky je nutné sledovat i během topné sezóny. Mezery mezi jednotlivými tvárnicemi slouží jako tepelná dilatace zamezující popraskání tvárnic a **není vhodné** mezery jakkoli vyplňovat (např. výmazovou hmotou), tak jak bylo zvykem u starších topidel na pevná paliva.
Popraskané tvárnice neztrácejí svojí funkčnost, pokud zcela nevypadnou!
Při čištění doporučujeme z kamen vyjmout volně ložené clony pro směrování tahu, je tím usnadněn přístup do prostoru nad nimi. Na čištění lakovaných částí povrchu topidla nikdy nepoužívejte vodu, vhodné je použít molitanovou houbu nebo měkký flanelový hadr.

Poznámka

U některých typů kamen je na svislé strany spalovacího prostoru použit materiál VERMICULITE. Z tohoto materiálu jsou také vyráběny i některé usměrňovače tahu. Materiály nelze nijak opravovat. V nutných případech se musí vyměnit. Uvedený materiál má vysoké tepelně-izolační vlastnosti a dobrou odolnost proti popraskání. Je méně odolný proti oděru, proto doporučujeme šetrnější zacházení při přikládání a čištění.

6.2. Čištění skla

Na vyčištění skla lze použít běžné přípravky na čištění sporáků a pečících trub, suchý měkký hadr nebo i noviny, případně speciální přípravek na čištění skel krbových kamen. Sklo se musí zásadně čistit pouze v chladném stavu. Při aplikaci přípravku na čištění skla se vyvarujte stékání přípravku na těsnící sňůru (vhodnější je gelová konzistence, např. MEFISTO) Přípravek při styku s těsněním může způsobit jeho poškození (tvrdnutí) a ztrátu jeho těsnící funkce.

CZ

6.3. Čistění keramiky, kachlí a přírodního kamene

Pro čištění keramických dlaždic nebo kachlí doporučujeme používat pouze suchý, maximálně mírně navlhčený, hadr. Čištění provádějte pouze ve studeném stavu.

6.4. Těsnící šňůry a pásky

K těsnění dosedacích ploch dvířek a skel (popř. jiných částí kamen) je použita speciální sklo-keramická těsnící šňůra (pásek), která je schopna odolávat vysokým teplotám. Stav těsnění doporučujeme průběžně kontrolovat, a při ztrátě jeho funkčnosti nahradit novým.
Nové těsnění se po určitém čase používání slehne a proto doporučujeme, aby se přibližně po 1 měsíci používání kamen zkontrolovala těsnost dotažení skla na konstrukci dveří a případné uvolnění odstranilo citlivým dotažením držáků skla.

6.5. Náhradní díly

V případě nutnosti používejte pouze originální náhradní díly doporučené výrobcem viz. **odstavec 10.3** vytypované náhradní díly. Identifikaci náhradního dílu proveďte pomocí technické dokumentace, která je součástí dodávky kamen.

7. Problém, příčina, náprava

Problém	Příčina	Náprava
Krbová kamna špatně hoří (netáhnou) anebo během přikládání nebo v průběhu topení kouří.	Komín nebo kouřovod špatně těsní (je přisáván falešný vzduch).	Nechat prověřit komín (např. utěsnit komínová dvířka). Řádně sesadit kouřové trubky či poškozené vyměnit.
	Špatný tah komína.	S kominíkem (kamnářem) objasnit příčinu a přijmout opatření např. vyčistit komín, odstranit redukce kouřovodu, zvýšit komín, přivést dostatek vzduchu do místnosti.
	Dvířka jiného topeniště, napojeného na komín, jsou otevřeny.	Zavřete dvířka jiného topeniště.
	Čistící otvory komína jsou otevřeny.	Zavřete tyto čistící otvory.
	Zařízení, kouřovody jsou znečiš-těny, resp. ucpány.	Viz. kapitola **6.1. Čištění topidla**.
	Nedostatečný přívod čerstvého vzduchu.	Viz. kapitola **4.7. Vnější přívod spalovacího vzduchu**.
	Zhoršené venkovní klimatické podmínky.	Viz. kapitola **5.5. Provoz během přechodného období**.
	K topení bylo použito špatného paliva.	Použijte správné palivo, viz kapitola **2.2. Palivo**.
Kamna nelze dostatečně rychle roztopit.	Špatně naložené palivo. Příliš málo paliva pro řádné podpálení.	Pro řádné podpálení a následné hoření založte palivo viz. kapitola **5.2. Zapálení a topení**.
	Zavřený přívod primárního vzduchu.	Otevřete regulátor primárního vzduchu příp. přivřete regulátor sekundárního vzduchu.
Prostor není dostatečně vytápěn.	Požadavek na teplo je velký, resp. kamna mají malý výkon.	Poradit se s topenářem (kamnářem). Snížit tepelné ztráty prostoru (např. zateplením).
	Kouřovody a kamna jsou znečištěna.	Viz kapitola **6.1. Čištění topidla**.
	Tah komínu je příliš malý.	Viz kapitola **4. Instalace krbových kamen a jejich napojení na komín**.
	Kamna nejsou správně provozována	Seřízení topidla (tepelného výkonu) není optimální viz. kap. **2.1. Množství paliva a nastavení spalovacího procesu**.
Krbová kamna dávají příliš velký topný výkon.	Kamna nejsou správně provozována.	Nastavení topidla (tepelného výkonu) není optimální viz. kap. **2.1. Množství paliva a nastavení spalovacího procesu**.
	Dvířka popelníku nejsou zcela uzavřena.	Dvířka popelníku zcela uzavřete.
	Těsnění dvířek, popelníku je poškozené.	Vyměňte těsnění dvířek.
	Tah komínu je příliš velký.	Viz kapitola **4. Instalace krbových kamen a jejich napojení na komín**.

Kamna zapáchají a kouří.	Tah komína je příliš malý.	Viz kapitola **4. Instalace krbových kamen a jejich napojení na komín**.
	Jde o vypalování ochranného laku, resp. kamna jsou ušpiněna, zaprášena.	Vypalování barvy dokončit (kouř a zápach) brzy pomine, resp. kamna zvenčí ve studeném stavu vyčistit.
Sklo dveří se zanáší.	Příčinu nelze vždy 100% určit, ale většinou to je: nevhodné palivo, špatně nastavené spalování, špatný nebo dočasně zhoršený tah komína, uvolněné těsnění dvířek.	Zásada: Podle způsobu topení a použitého paliva je nutno sklo dvířek občas vyčistit, viz kap. **5.4 Čistota skla**. Při topení uhelnými briketami se sklo dvířek může zanášet častěji, než při topení dřevem.
	Tah komína je příliš malý.	Viz kapitola **4. Instalace krbových kamen a jejich napojení na komín**.
	Do topeniště bylo vloženo příliš mnoho paliva.	Přikládejte správné množství paliva, viz kapitola **2.1. Množství paliva a nastavení spalovacího procesu** a **5.3. Přikládání paliva**.
	Bylo použito vlhké palivo.	Používejte pouze suché palivo viz. kapitola **2.2. Palivo**.

8. Nejčastější závady a dotazy na ně

8.1. Prasklá (vypadlá) vyzdívka ve spalovacím prostoru

Nejprve je třeba zdůraznit, že popraskané tvárnice neztrácejí svojí funkčnost, pokud zcela nevypadnou, tudíž není nutné je ihned vyměňovat! V případě výměny tyto dílce můžete přímo objednat u Vašeho prodejce nebo na adrese výrobce tak, že zadáte typ a sériové výrobní číslo kamen, dále z technické dokumentace (součást dodávky kamen) určíte číslo cihly, kterou potřebujete vyměnit.
Postup výměny: Výměnu bočních tvárnic je nutné provést tak, že se sejme vrchní clona, popř. sejmou držáky šamotu (pokud jsou použity) a vyjme poškozená tvárnice. Někdy je třeba vyjmout i rošt s tvárnicemi na dně. Zpětná montáž se provede opačným způsobem, nezapomeňte vše složit do původní správné polohy, k čemuž vám poslouží i vyobrazení v technické dokumentaci.

UPOZORNĚNÍ

Netopte v kamnech v případě, že i jen část obložení spalovacího prostoru vypadne. Hrozí nebezpečí propálení konstrukce kamen.

8.2. Rozbité sklo

Sklo dvířek je vyrobeno ze speciální sklo-keramické hmoty s vysokou tepelnou odolností. **Běžné tabulové sklo nelze použít!**
Postup výměny: Při výměně skla není nutné celá dvířka odmontovat, postačí pouze odšroubovat držáky skla a sklo vyjmout. Při zpětné montáži musí sklo stejnoměrně dosednout po celém obvodě na plochu dvířek. Styková plocha mezi sklem a dvířky musí být osazena těsnící šňůrou. Těsnící šňůru, pokud není poškozena, lze použít znovu. Držáky při zpětné montáži dotahujte citlivě a rovnoměrně, tak aby nedošlo k prasknutí nového skla přílišným dotažením.

UPOZORNĚNÍ

Některé typy kamen nemají na dosedací ploše mezi sklem a dvířky těsnící šňůru po celém obvodu! **Netopte s prasklým sklem! Hrozí nebezpečí požáru.**

8.3. Clony pro směrování tahu

Pro čištění kamen či výměnu vyzdívky topeniště vyjměte volně ložené clony usměrňovačů tahu (pokud jsou použity, viz. Technická dokumentace), které zabraňují v přístupu k čištění nebo výměně tvárnic. Při vyjímání clon je nutné vzít zřetel na to, že u některých typů kamen slouží clony i jako držák tvárnic proti vypadnutí. V tomto případě dejte pozor na jejich možné sklopení či vypadnutí a následné poškození. Dbejte na správné ustavení clony při zpětné montáži.
Demontáž: Volně loženou clonu usměrňovače tahu na jedné straně nadzvedněte, tím se druhá strana sklopí dolů a posuňte ji do strany tak, aby šla z kamen vyjmout.
Montáž: Zpětnou montáž provedete podobně. Clonu šikmo zasuňte k požadovanému místu a usaďte na místo, vždy zkontrolujte správnost polohy podle technické dokumenatce!

8.4. Prasklá boční dlaždice

Při transportu, provozu, ale i jinou událostí může, dojít k poškození dlaždic opláštění kamen. Dlaždice, popř. plechové panely, jsou v plášti drženy tlakem speciálních uchycovacích pružin.
Demontáž: Dlaždici poklepáním plochou dlaně přesuňte do krajní polohy (vpravo nebo vlevo). Dejte pozor, aby vám dlaždice nespadla a nepoškodila se vlivem vypružení od uchycovací pružiny. Demontáž začněte u prostřední dlaždice, nebo u té, která se o plášť opírá dvěmi stranami.
Montáž: Montáž začněte spodní nebo horní dlaždicí. Montovanou dlaždici zasuňte do požadovaného místa (zprava nebo zleva) a pak překonejte sílu uchycovací pružiny. Pro překonání pružiny je nejvýhodnější, když dlaždici, nejlépe obouruč, zatlačením uchytíte za okraj kamen a následnými lehčími údery dlaní tuto dlaždici přesunete do správné polohy (pro překonání pružiny na přesun dlaždice je někdy zapotřebí větší síly a razance úderu). Dlaždici namontujte souměrně – se stejnými přesahy na obou stranách pláště. Jako poslední nasaďte prostřední dlaždici (nebo tu, která se o plášť opírá dvěmi stranami).

CZ

Poznámka

Dojde-li během provozu vlivem dilatací materiálů k samovolnému vypadnutí obkladu, je vhodné přítlačnou sílu pružiny zvětšit přiměřeným napružením.

8.5. Náhrada záslepného člena za výměník (pouze některé typy)

Demontáž: Pomocí vhodného klíče odšroubujte matice záslepného členu a vyjměte jej z konstrukce kamen.
Montáž: Před nasazením výměníku očistěte dosedací (stykovou) plochu – po demontáži záslepného člena na ni mohli zůstat zbytky původního těsnění. Výměník musí být osazen nepoškozeným těsněním. Úchytné matice dotahujte stejnoměrně tak, aby byla zajištěna těsnost po celém obvodu příruby výměníku.

9. Záruka a servis

9.1. Všeobecně

Při dodržení všech pravidel instalace, obsluhy a údržby uvedených v tomto návodu k obsluze, ručí výrobce (dodavatel), firma HAAS + SOHN Rukov s.r.o., po dobu 24 měsíců od převzetí uživatelem za to, že výrobek

bude mít po celou dobu záruky vlastnosti stanovené technickými normami, tímto návodem a údaji na výrobním štítku.

9.2. Záruční podmínky

Záruka se vztahuje na bezplatnou opravu kamen, respektive závad reklamovaných dílů či částí, které vznikly příčinou vadného materiálu nebo vadou v dílenském zpracování.

9.2.1. Prodloužená záruční doba

V rámci prodloužené záruky máte záruční opravy zdarma. **Neplatíte cenu náhradních dílů, ani práci servisního technika**. Prodloužená záruka **se nevztahuje na spotřební (opotřebitelné) materiály**, kterými jsou například šamot, rošty, skla, těsnění, atd. Viz Všeobecný návod k obsluze, čl. 9.4. O uznání reklamace rozhoduje vedoucí servisního oddělení.
Podmínkou uplatnění prodloužené záruky je včasná registrace. Pro registraci do systému je rozhodný termín do čtyř týdnů od nákupu kamen a nahrání dokladu o koupi. Formulář na registraci naleznete na webu www.haassohn-rukov.cz
Po uplynutí zákonné záruky můžete **uplatnit prodlouženou záruku, jste-li registrováni v našem systému HAAS+SOHN**. Záruku pak můžete uplatnit u prodejce, u kterého jste kamna zakoupili, nebo přímo u našeho servisního týmu. Stačí, když nám napíšete na reklamace@haassohn.com, nebo vyplníte formulář přímo na webu.
Záruka se vztahuje na **všechna nová krbová kamna, krbové vložky a peletová kamna od výrobce HAAS +SOHN. Prodlouženou záruku lze uplatnit až po skončení zákonné záruky.**

9.3. Záruční a pozáruční servis

Záruční a pozáruční servis v České republice zajišťuje výrobce firma HAAS + SOHN Rukov s. r. o. pomocí svého servisního oddělení se sídlem na adrese uvedené v záručním listu nebo smluvních partnerů.

9.4. Skutečnosti pro neuznání reklamačního nároku

CZ

HAAS + SOHN Rukov s. r. o. nepřebírá záruku za škody a vady zařízení, nebo jeho částí, které byly způsobeny:

- vnějším chemickým nebo fyzikálním působením při dopravě, nevhodným skladováním, špatnou instalací a provozováním zařízení (např. ochlazením vodou, znečištěním od vykypělých jídel, vodního kondenzátu)
- špatnou volbou výkonu kamen pro daný prostor (přetápění nebo nedotápění prostoru)
- nedodržením příslušných platných stavebně právních předpisů
- chybnou instalací a napojením zařízení
- nedostatečným nebo příliš silným tahem komína (připojení musí být dle platných norem)
- provedenými úpravami nebo jinými, zejména dodatečnými změnami ohniště nebo odvodu spalin
- při zásahu anebo změnách na zařízení, způsobených osobami, které k tomuto nejsou výrobcem zmocněny
- nedodržením pokynů v návodu k obsluze
- při dodatečném zabudování náhradních dílů a doplňků, které nejsou výrobkem firmy HAAS + SOHN Rukov s.r.o.
- použitím nevhodných paliv
- špatnou obsluhou, přetížením zařízení (např. otevřená dvířka popelníku) a následným poškozením konstrukce topidla (např. propálení clon usměrňovačů tahu, deformace konstrukce kamen)
- neodbornou manipulací, násilným mechanickým poškozením

- nedostatečnou péčí či použitím nevhodných čistících prostředků
- neodvratnou událostí (povodně atd.)

Podle § 2167/b nového obč. zák. č. 89/2012 Sb. práva z vad, které se vyskytnou na výrobku v době dvaceti čtyř měsíců od převzetí, nelze uplatnit u vad vzniklých opotřebením způsobeným jeho obvyklým užíváním. K takovému opotřebení dochází zejména např. u šamotů, vermiculitových desek, clon, těsnění, roštů, barvy, skla a to v závislosti na častosti a intenzitě topení.

Kámen použitý pro obklady kamen je čistě přírodní. Jako stoprocentní přírodnina může vykazovat odchylky a nestálost jak v barvě, tak v kresbě struktury. Je zřejmé, že z hlediska kresby a barvy je každý kus originál. U obkladů z kamene nelze vždy očekávat dokonalou přesnost a ostrost hran. Díky výše uvedeným skutečnostem nelze na tyto odchylky uplatňovat reklamační nárok.

Drobné vlásečnicové praskliny u betonových dílců (betonové obklady krbových stavebnic) jsou zcela běžným jevem, které se mohou objevit v průběhu používání krbu. Takovéto drobné praskliny je možné zatmelit akrylovým tmelem, který je součástí dodávky. Na tyto odchylky nelze uplatňovat reklamační nárok.

Výskyt drobných vlasových trhlin v glazuře (HARIS) je přípustný a není považován za vadu. Pokud jsou pro obklad kamen použity silnostěnné kachle, tak drobné nepřesnosti ve velikosti, pravoúhlosti a rovinnosti ploch, rozdíly v odstínu a efektech glazury jsou nedílnou součástí tohoto keramického výrobku.
Specifikace technických vlastností - keramické kachle
Vzhledové vady na kamnech:
- Vlasové trhliny v povrchu glazury tzv. Haris, není předmětem reklamace. Je doprovodným jevem vznikajícím výpalem kachlů. Podle druhu glazury je více či méně viditelný.
- Barevnost jednotlivých zakázek může vykazovat +/- 2 stupně odlišnosti proti dodanému vzorkovníku.
- Barevnost jednotlivých kachlů v jedné zakázce může vykazovat +/- 1 stupeň v barevné odlišnosti.
- Dodělávky nebo náhradní díly mohou vykazovat +/- 2 stupně barevné odlišnosti. Glazovaná plocha může nést stopu po předchozí operaci, nesmí být ale poškrábaná nebo jinak znehodnocena. Např. odlomením glazury, nebo hmatatelnou prasklinou případně povrchovou nerovností.
- Na kachle se může vyskytovat jedna viditelná barevná odlišnost, nebo tři málo viditelné barevné defekty. Například různobarevné tečky, nebo ze základní hmoty prosvítající jiný barevný odstín.
- Z přední pohledové části se může objevit jeden vpich (dírka na glazuře), v boční části jeden větší vpich a tři menší. (Tyto nemohou být spolu na jednom místě, ale rozptýlené)

Všechny uvedené hodnoty přesnosti a vzhledové požadavky na výrobu keramických kachlů jsou výrazně přísnější, než stanoví norma ČSN 72 4710 - Keramické kachle, požadavky zkušební metody a označování.

CZ

9.5. Jak reklamovat?

Reklamace uplatňujte u Vašeho odborného prodejce nebo přímo u výrobce a přitom uvádějte typ kamen, rok výroby a sériové výrobní číslo výrobku. Tyto údaje naleznete na typovém štítku na zadní straně topidla a v záručním listu na poslední straně tohoto všeobecného návodu.

Při reklamaci je nutno udat svou přesnou adresu, telefonní číslo a popsat závadu. Při nákupu si ve vlastním zájmu vyžádejte čitelné vyplnění záručního listu. O způsobu a místě opravy bude po posouzení závady rozhodnuto v servisním oddělení a dále budou navržená opatření konzultována s majitelem kamen. Pro výměnu kamen nebo zrušení kupní smlouvy platí příslušné ustanovení Občanského zákoníku a reklamačního řádu.

Pro zjednodušení a urychlení reklamace se doporučuje předložení potvrzeného záručního listu, nebo prodejního paragonu. Pokud je to možné, je vhodné předložení foto závady.

9.6. Pokyny pro objednávání náhradních dílů

Při objednávání náhradních dílů uvádějte typ kamen, rok výroby a sériové výrobní číslo výrobku. Identifikaci náhradního dílu proveďte pomocí technické dokumentace, uveďte název dílu, jeho obj. číslo, případně pozici dle schématu. Objednávku posílejte písemně na adresu sídla firmy HAAS + SOHN Rukov, e-mailem na reklamace@haassohn.com nebo je možné objednat náhradní díly přes náš eshop:
https://nd.haassohn-rukov.cz/

Náhradní díly a příslušenství lze objednat u prodejce nebo přímo u výrobce dle technické dokumentace pro příslušný typ kamen.

10. Ostatní

10.1. Příslušenství dodávané s kamny

Součástí každé dodávky je ochranná rukavice pro manipulaci s ovládacími prvky kamen, návod k obsluze se záručním listem, technická dokumentace a potřebné příslušenství pro daný typ topidla (viz. Technická dokumentace).

10.2. Zvláštní příslušenství na objednávku

1. Kouřovodné trubky s klapkou, bez klapky ø150 mm a ø130 mm (délky 0,25 m; 0,5 m; 1 m)
2. Kolena kouřovodu s čistícím otvorem, bez čistícího otvoru ø150 mm a ø130 mm (90°, 45°)
3. Komínové zděře ø150 mm a ø130 mm
4. Koše na dřevo
5. Krbová nářadí dle zvláštní nabídky
6. Přípravky na čištění skla
7. Teplovodní výměník

10.3. Vytypované náhradní díly

Některé náhradní díly, které lze objednat:
1. Šamotové tvárnice a desky VERMICULITE spalovacího prostoru
2. Popelníková zásuvka
3. Sklo přikládacích dvířek
4. Rošt
5. Těsnící šňůry
6. Opravný sprej s barvou
7. Obklady pláště
8. Záslepný člen
9. Ozdobné prvky (tyčky, kličky, regulátory)
10. Lepidlo na těsnící šňůru

10.4. Balení krbových kamen a likvidace odpadu

Krbová kamna jsou dodávána na dřevěné transportní podlážce a opatřena ochranným latěním. Kamna jsou proti povětrnostním vlivům chráněna PE folií. Stabilizace a soudržnost celého obalu pro skladování a pro dopravu je zaručena použitím kovové příp. plastové pásky.

Likvidace obalu: Dřevěné latění, podlážku a PE povlak předejte k recyklaci. Ocelovou pásku odevzdejte do sběrny kovových odpadů.

Likvidace kamen: V případě likvidace krbových kamen odložte vyzdívku topeniště, sklo, těsnící šňůry, keramiku a přírodní kámen do inertního nebo objemného odpadu (sběrného dvora). Plechový korpus popř. ostatní kovové části odevzdejte do sběrny kovových odpadů.



Na likvidaci kamen se vztahuje Směrnice o odpadních elektrických a elektronických zařízeních (OEEZ, směrnice 2012/19/EU). V EU/EHP je takový produkt označen symbolem přeškrtnuté popelnice na kolečkách přímo na produktu a/nebo obalu.
Při likvidaci nesmí být s výrobkem nakládáno jako s běžným odpadem z domácnosti ani nesmí být likvidován jako směsný odpad z domácností. Tento produkt můžete při likvidaci vrátit na místě jeho zakoupení, pokud je prodejce zapojen do zpětné likvidace odpadu, nebo jej odevzdat k recyklaci do místního sběrného dvora.
Týká se pouze kamen jejichž součástí je elektrozařízení.
Více informací o možnostech recyklace ve vaší zemi si můžete vyžádat od příslušných místních úřadů. Koncový uživatel zodpovídá za dodržení místních zákonů při likvidaci tohoto produktu.

10.5. Prohlášení o vlastnostech

Dle nařízení EU č. 305/2011 výrobce vydává prohlášení o vlastnostech ke každému výrobku, který uvádí na trh.
Za podmínek obvyklého, výrobcem určeného použití, je výrobek bezpečný.
Výrobce přijal opatření, kterým zabezpečuje shodu všech výrobků uvedených na trh s technickou dokumentací a se shodnými požadavky.
Prohlášení o vlastnostech ke každému produktu je dostupné na: www.haassohn-rukov.cz

11. Přílohy

- Technický list a technická dokumentace spotřebiče
- Příloha č.1
  – Odstupové bezpečnostní vzdálenosti kamen od hořlavých hmot
- Příloha č.2
  – Příklad umístění ochranné clony palivového spotřebiče a kouřovodu
  – Prostup kouřovodu stěnou z hořlavých materiálů
  – Přímé napojení palivového spotřebiče s odstupem od stěny na komín
  – Příklady správného a nesprávného připojení kouřovodu do otvoru v komínové vložce (komínu)
- Záruční list

ODSTUPOVÉ BEZPEČNOSTNÍ VZDÁLENOSTI KAMEN OD HOŘLAVÝCH HMOT

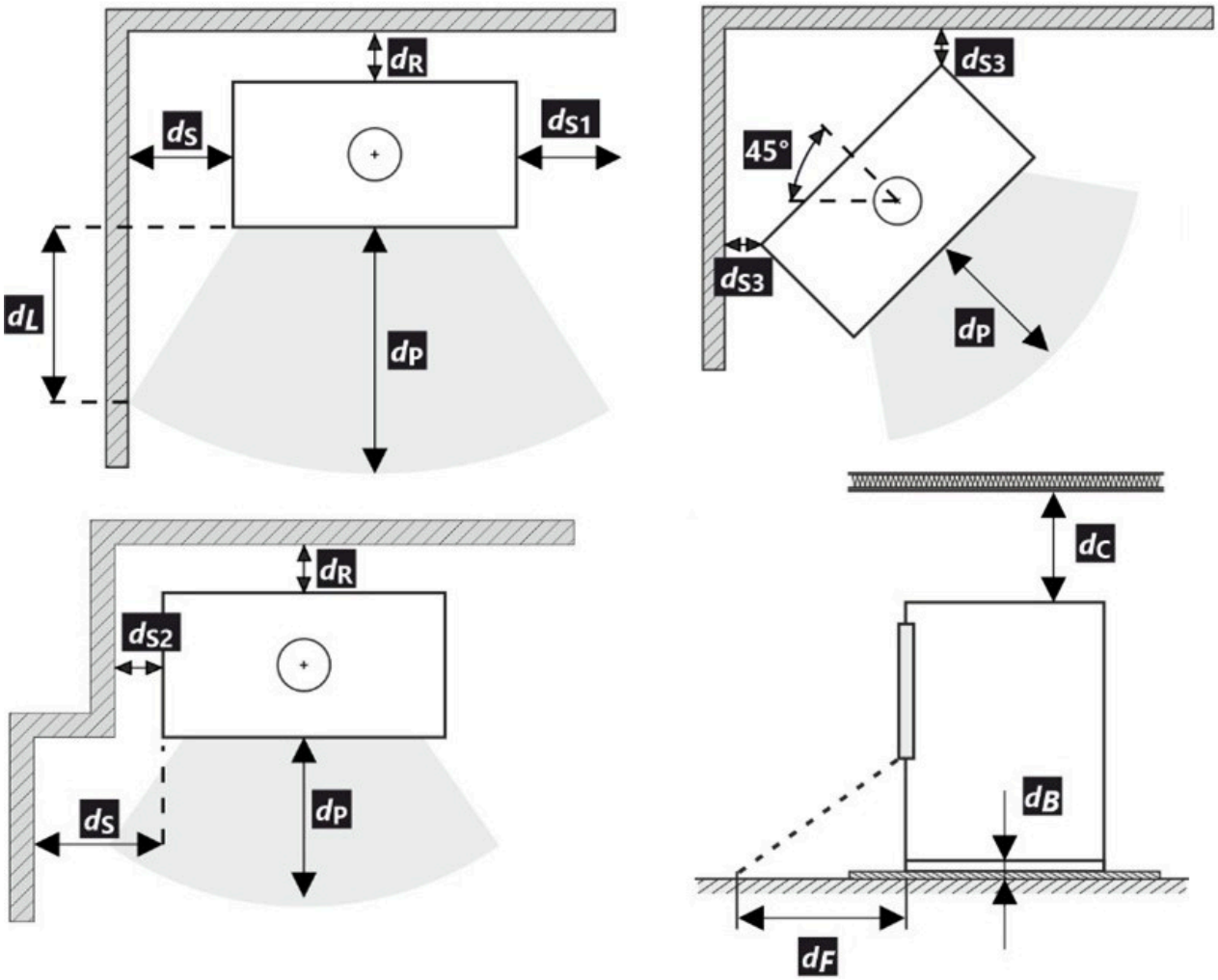

MINIMÁLNÍ VZDÁLENOSTI
d_P, d_R, d_S... = viz výrobní štítek a technický list spotřebiče

Příloha č. 1

CZ

PŘÍKLAD UMÍSTĚNÍ OCHRANNÉ CLONY PALIVOVÉHO SPOTŘEBIČE A KOUŘOVODU
(rozměry v mm)

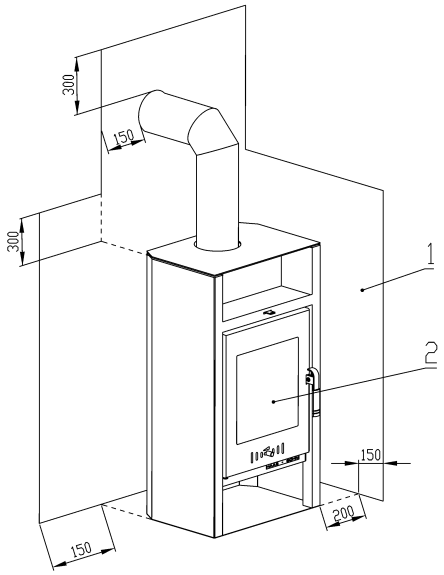

1 – ochranná clona palivového spotřebiče a kouřovodu chránící okolní hořlavé stavební konstrukce před jejich tepelnými účinky
2 – přikládací a popelníkový otvor

PŘÍMÉ NAPOJENÍ PALIVOVÉHO SPOTŘEBIČE NA KOMÍN A ODSTUP OD STĚNY

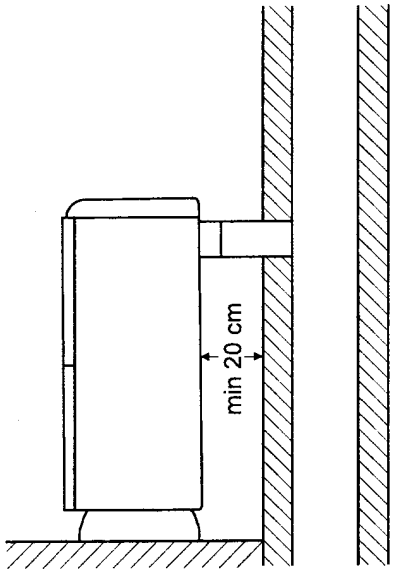

PŘIPOJENÍ KOUŘOVODU DO OTVORU V KOMÍNOVÉ VLOŽCE

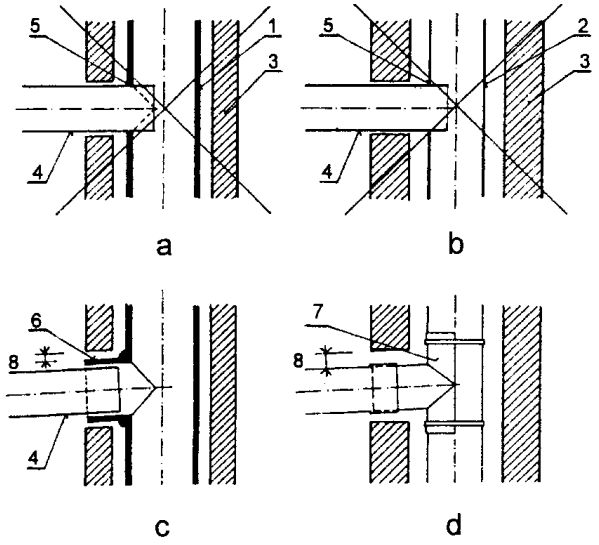

1 – keramická (kovová) vložka
2 – kovová komínová vložka
3 – komínový plášť
4 – kovový kouřovod
5 – otvor v komínové vložce
6 – přitmelená odbočka ke komínové vložce
7 – kovová příložka upevněná k vložce kovovými pásky
8 – dilatační mezera mezi tvarovkou a pláštěm komína
SPRÁVNĚ – viz. c, d **ŠPATNĚ** – viz. a, b
Komentář k ČSN 73 4201

PROSTUP KOUŘOVODU STĚNOU Z HOŘLAVÝCH MATERIÁLŮ
(rozměry v mm)

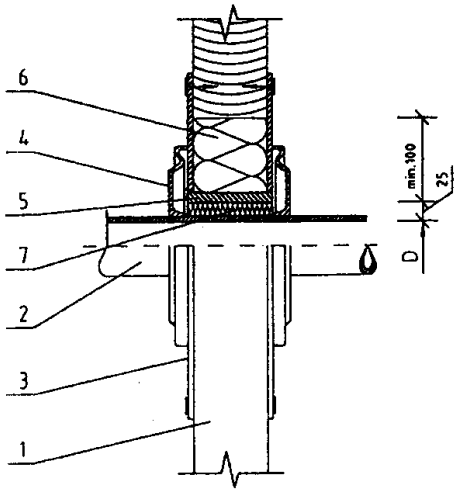

1 – stěna
2 – kouřovod
3 – krycí deska (nehořlavá, nekovová)
4 – růžice
5 – ochranná roura (nehořlavá, nekovová)
6 – izolační výplň I (nehořlavá, např. skelné vlákno)
7 – izolační výplň II (nehořlavá, např. kamnářská hlína)
ČSN 06 1008

Příloha č. 2

CZ

ZÁRUČNÍ LIST

Při dodržení způsobu používání, obsluhy a údržby výrobku uvedeném v návodu k obsluze, ručíme 24 měsíců od doby převzetí spotřebitelem za to, že výrobek bude mít po celou dobu záruky vlastnosti stanovené příslušnými technickými normami a podmínkami – zák. č.89/2012 Sb. v platném znění, zák. 634/92 Sb. v platném znění, (nebo dle platných předpisů pro tento druh spotřebičů v zemích, kde jsou instalovány).

Vyskytne-li se na výrobku v záruční době vada, která nebyla způsobena spotřebitelem (uživatelem), neodvratnou událostí (např. živelná pohroma), neoprávněnými úpravami či opravami, popř. užíváním výrobku v rozporu s návodem k obsluze, bude výrobek spotřebiteli bezplatně opraven. Pro urychlení případné reklamace výrobku doporučujeme zaslání WYŁlněné a potvrzené kopie záručního listu nebo prodejního paragonu (případně faktury).
Záruka se nevztahuje na opotřebení způsobené obvyklým užíváním.

Reklamace uplatňujte u Vašeho odborného prodejce nebo přímo u výrobce.

Záruční a pozáruční opravy v České republice zajišťuje firma:
Servisní oddělení
HAAS+SOHN Rukov s.r.o.
Hašlerova 2247
Varnsdorf
407 47
Česká republika
tel.: +420 412 510 101
e-mail: reklamace@haassohn.com
www.haassohn-rukov.cz
Pracovní doba:
Pondělí – pátek 7.00 – 15.00 hod.

Záruční doba se prodlužuje o dobu, po kterou byl výrobek v opravě. Pro výměnu výrobku nebo zrušení kupní smlouvy platí příslušná ustanovení občanského zákoníku zák. č. 89/2012 Sb. v platném znění, (nebo dle platných předpisů pro tento druh spotřebičů v zemích, kde jsou instalovány).

Dvířka		**Volně ložené clony**		**Povrchová úprava (dvířka)**	
Klika (madlo)		**Výměník**		**Povrchová úprava (obklady)**	
Obklady		**Popelník**		**Příslušenství**	
Vyzdívka (šamot)		**Víko**			
Vyzdívka (vermiculite)		**Povrchová úprava (těleso)**			

Datum	Značka výstupní kontroly	Podpis

Datum prodeje	Razítko prodejny	Podpis

Výrobní štítek

Datum nahlášení závady	Datum opravy	Číslo protokolu o opravě	Podpis servisního technika	Závada – Způsob odstranění

Výrobce:

HAAS+SOHN

NÁDRAŽNÍ 260, JIŘETÍN POD JEDLOVOU, ČESKÁ REPUBLIKA
IČ: 62740989 DIČ: CZ62740989

Všechny dokumenty jako např. všeobecný návod, technická dokumentace, Prohlášení o vlastnostech atd. a kontaktní údaje najdete na adrese:

www.haassohn-rukov.cz